MARK	PARTICULARS	MATERIAL	NO. REQUIRED WORKING	SPARE	TOTAL	MASS (Kg) PER ONE	TOTAL	REMARKS

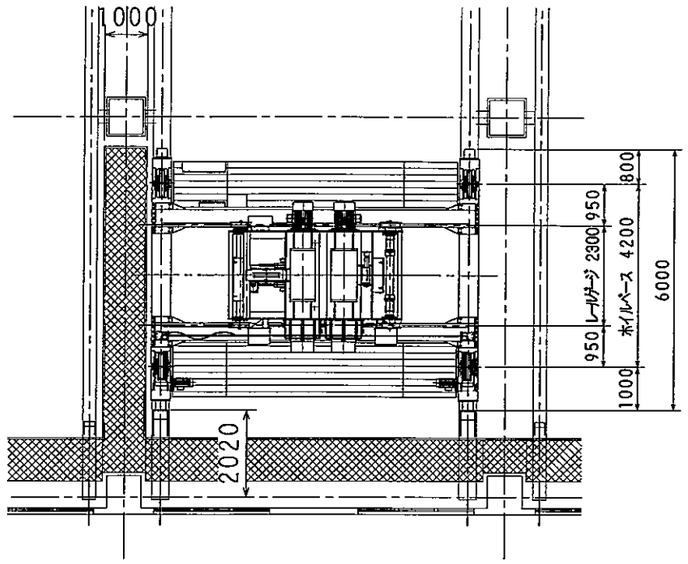

仕様			
定格荷重	50,000／25,000 kg		
試験荷重	62,500／31,250 kg		
ホイスト型式	T-C-1/1-AD50-35-H12A-1MHA (揚程12m)		
	速度 (m/s)	速度 (m/min)	モータ出力 (kW)
主巻上速度	0.053／0.0053	3.2／0.32	33.0
補巻上速度	0.08 ／0.008	4.8／0.48	33.0
横行速度	0.25 ／0.05	15.0／3.0	2.2×2台
走行速度	0.417／0.0417	25.0／2.5	3.7×2台
操作方式	床上直下押釦スイッチ		
給電方式	走行 ： 絶縁トロリー線		
	横行 ： キャブタイヤケーブル方式		
軌条	37 kg/mレール		
最大輪圧	28,200 kg/1輪		
電源	440V × 60HZ × 3φ		

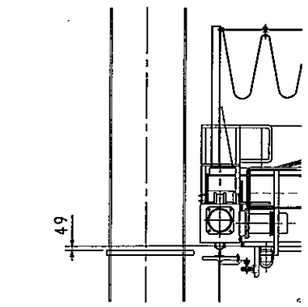

建屋歩道面～クレーン歩道面 S=1／50

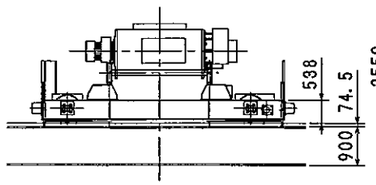

建屋歩道面～走行サドル天

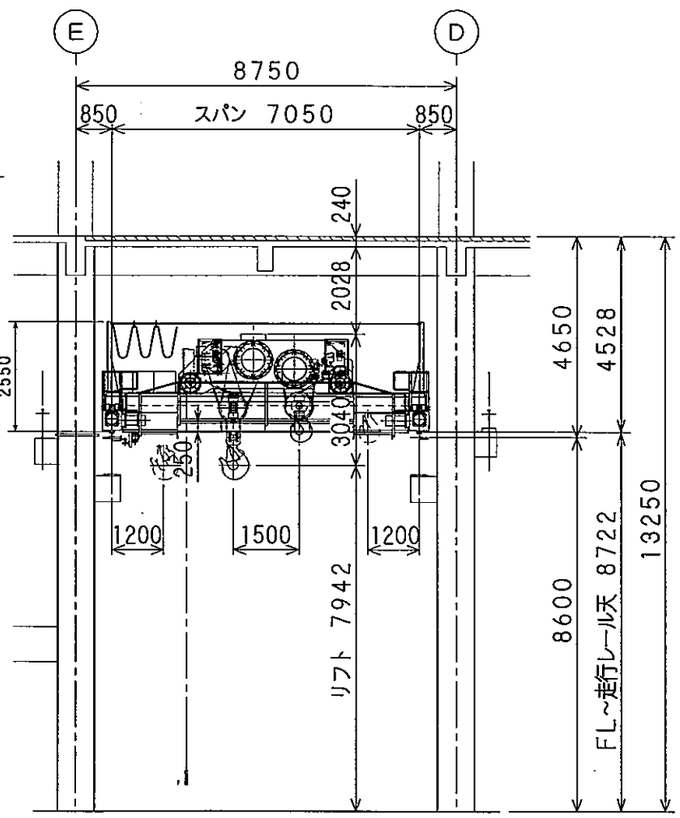

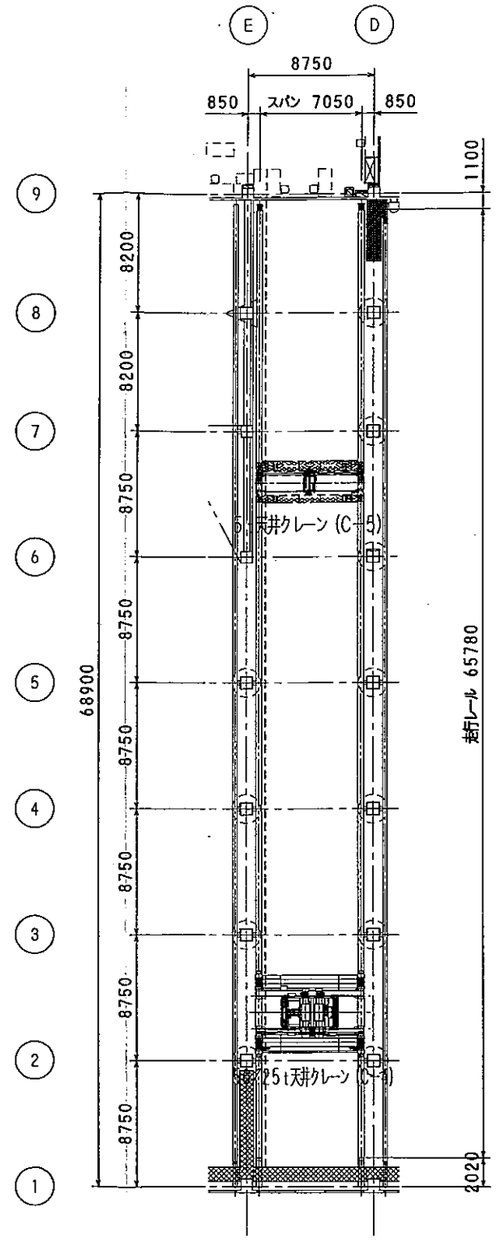

平面図 S=1／300

ガーダー重量	2× 3,800kg
ホイスト重量	12,000kg
サドル 重量	2× 2,500kg
電気品 重量	300kg
クレーン総重量	24,900kg

(C－4)

NO.	DATE	DESCRIPTION	Q'ty	DRAWN	DESIGNED	CHECKED	APPROVED
0	H16 4. 1	新規作成	1	ﾜｶﾏﾂ	－	ｱｷﾔﾏ	ｱｷﾔﾏ

SCALE 1:100

1ST ANGLE PROJECTION / 3RD ANGLE PROJECTION

佐世保米軍（14）立神港区整備場新設機械工事

W50／25t×7.05mホイスト式天井クレーン

全体組立図（C－4）

IHI

JOB NO. YE1F620 00-01

DRAWING NO. IG 04044-C1 REV. 0

Ishikawajima-Harima Heavy Industries Co., Ltd.

MARK	PARTICULARS	MATERIAL	NO. REQUIRED WORKING	SPARE	TOTAL	MASS (Kg) PER ONE	TOTAL	REMARKS

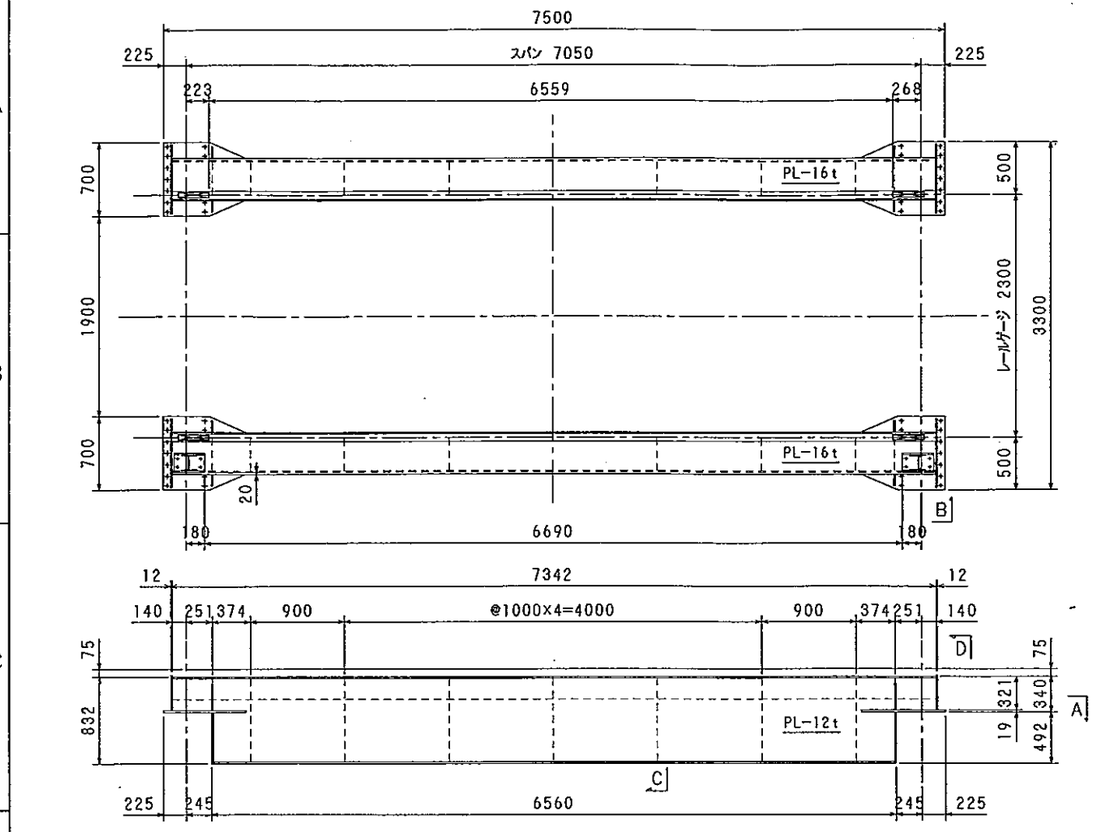

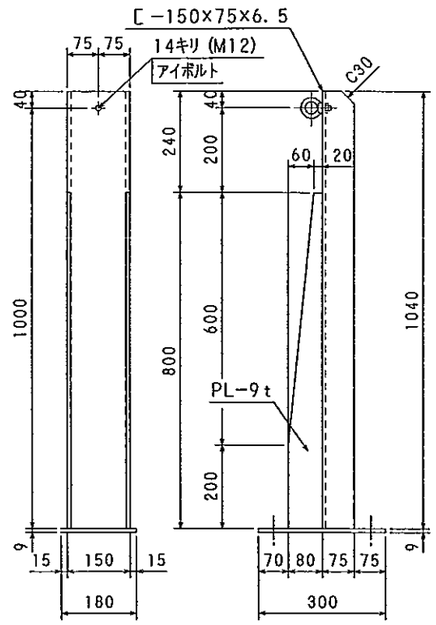

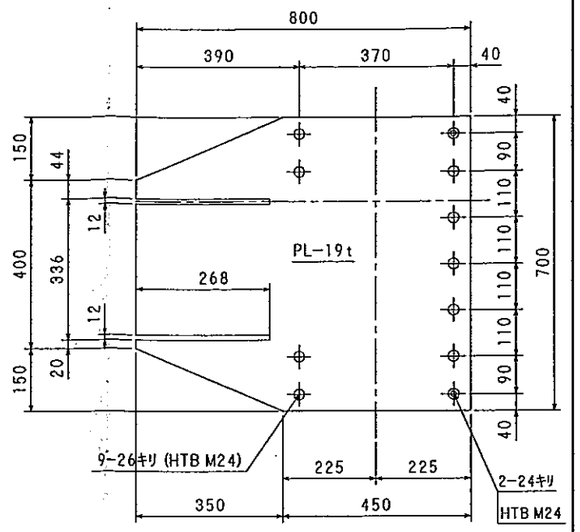

A断面 S=1/10

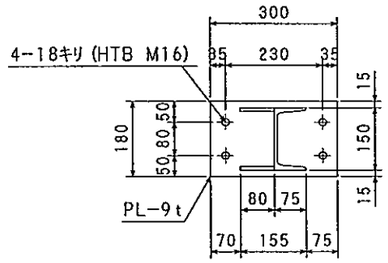

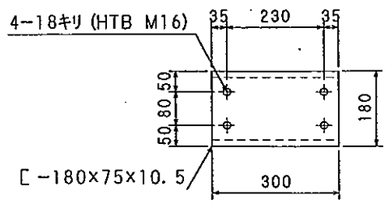

横行給電ブラケット S=1/10

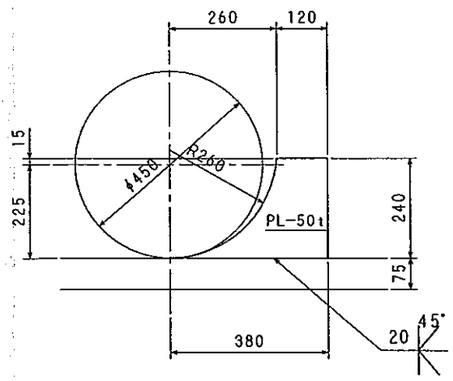

横行ストッパー S=1/10

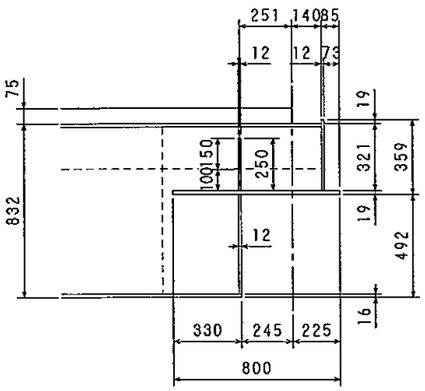

B断面 S=1/20

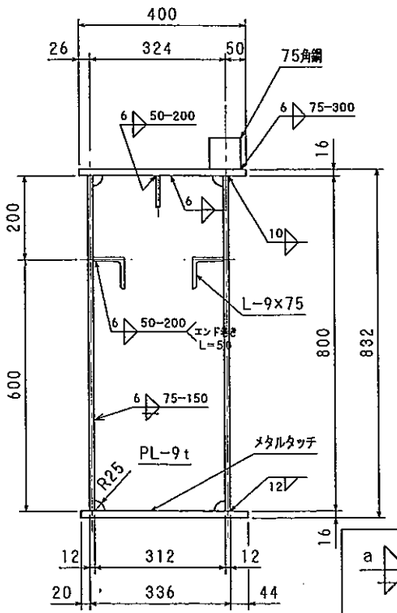

C断面 S=1/10

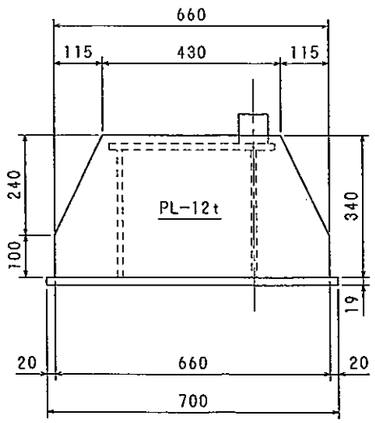

D断面 S=1/10

溶接例

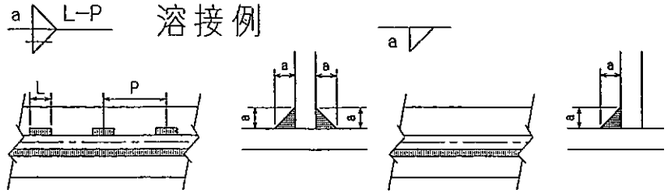

NO.	DATE	DESCRIPTION	Q'ty	DRAWN	DESIGNED	CHECKED	APPROVED
0	H16 4. 1	新規作成	1	ワカマツ	—	アキヤマ	アキヤマ

SCALE 1 : 40

1ST ANGLE PROJECTION / 3RD ANGLE PROJECTION

佐世保米軍（14）立神港区整備場新設機械工事

W50/25t×7.05mホイスト式天井クレーン

ガーダー図（C－4）

IHI

JOB NO. YE1F620 00-01

DRAWING NO. IG 04044-C4 REV. 0

Ishikawajima-Harima Heavy Industries Co., Ltd.

MARK	PARTICULARS	MATERIAL	NO. REQUIRED			MASS (Kg)		REMARKS
			WORKING	SPARE	TOTAL	PER ONE	TOTAL	

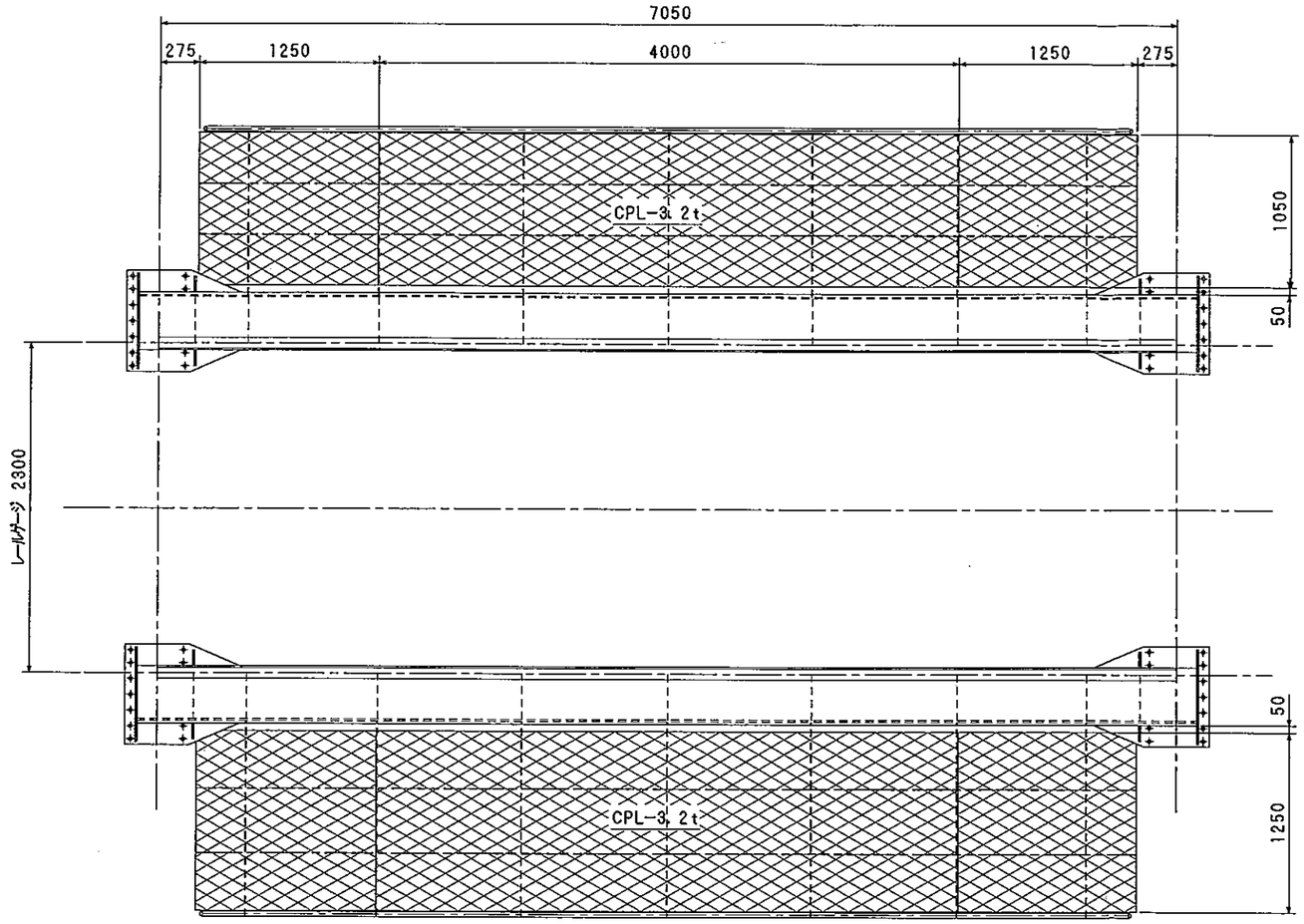

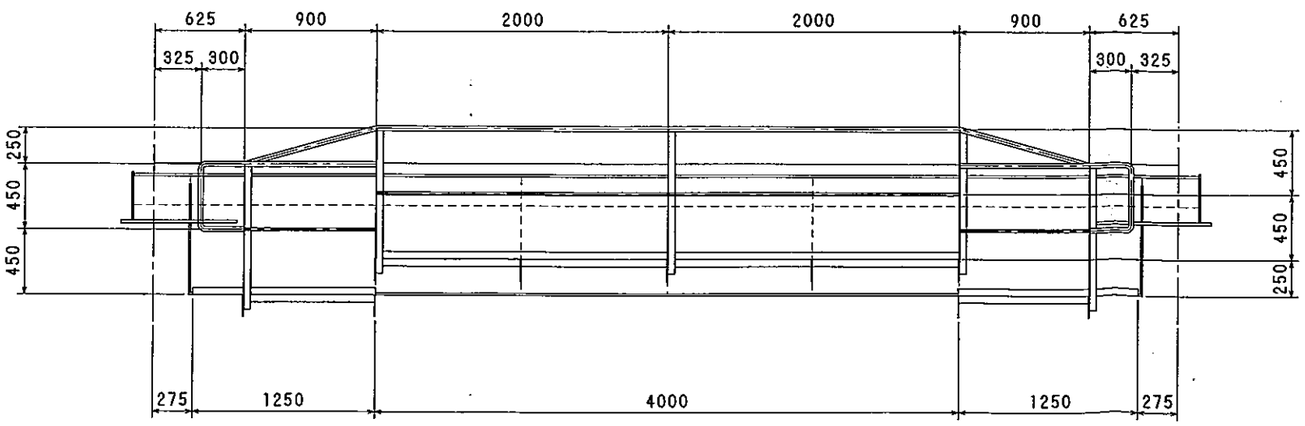

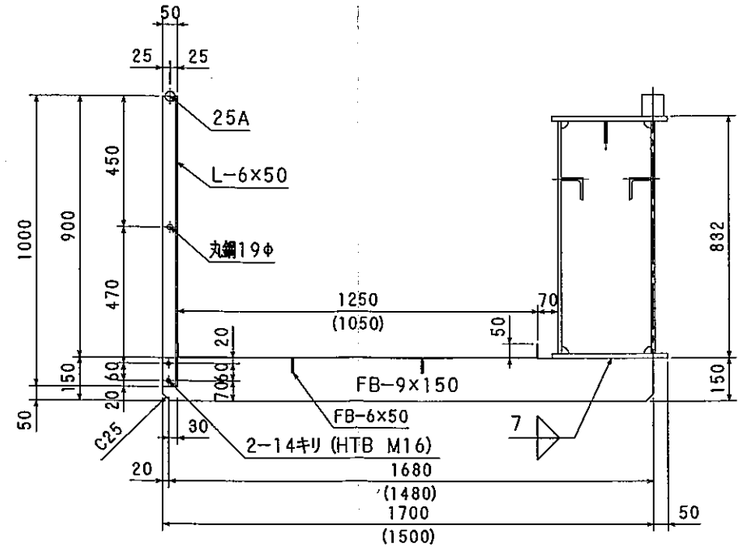

A断面 S=1/15

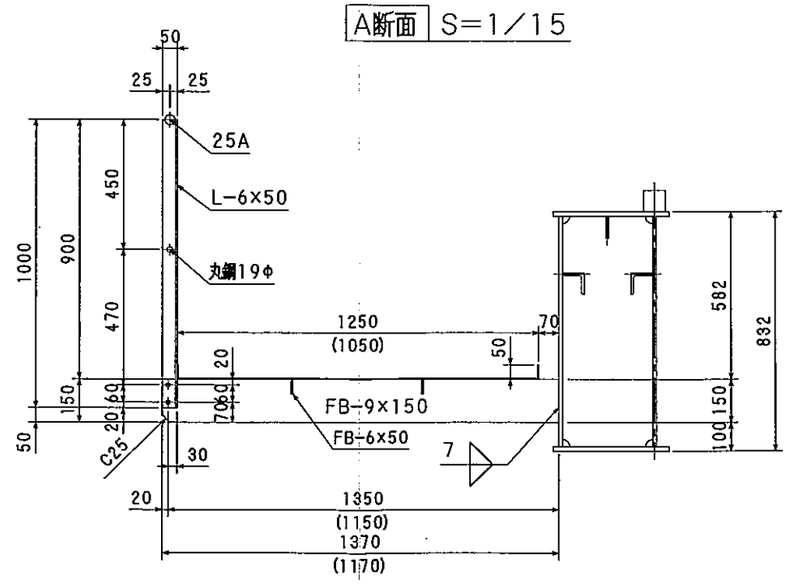

B断面 S=1/15

NO.	DATE	DESCRIPTION	Q'ty	DRAWN	DESIGNED	CHECKED	APPROVED
0	H16 4. 1	新 規 作 成	1	ﾜｶﾏﾂ	—	ｱｷﾔﾏ	ｱｷﾔﾏ

SCALE 1 : 30

1ST ANGLE PROJECTION / 3RD ANGLE PROJECTION

佐世保米軍（14）立神港区整備場新設機械工事

W50／25t×7.05mホイスト式天井クレーン

点検歩道図（C－4）

IHI

JOB NO. YE1F620 00-01

DRAWING NO. IG 04044-C5 REV. 0

Ishikawajima-Harima Heavy Industries Co., Ltd.

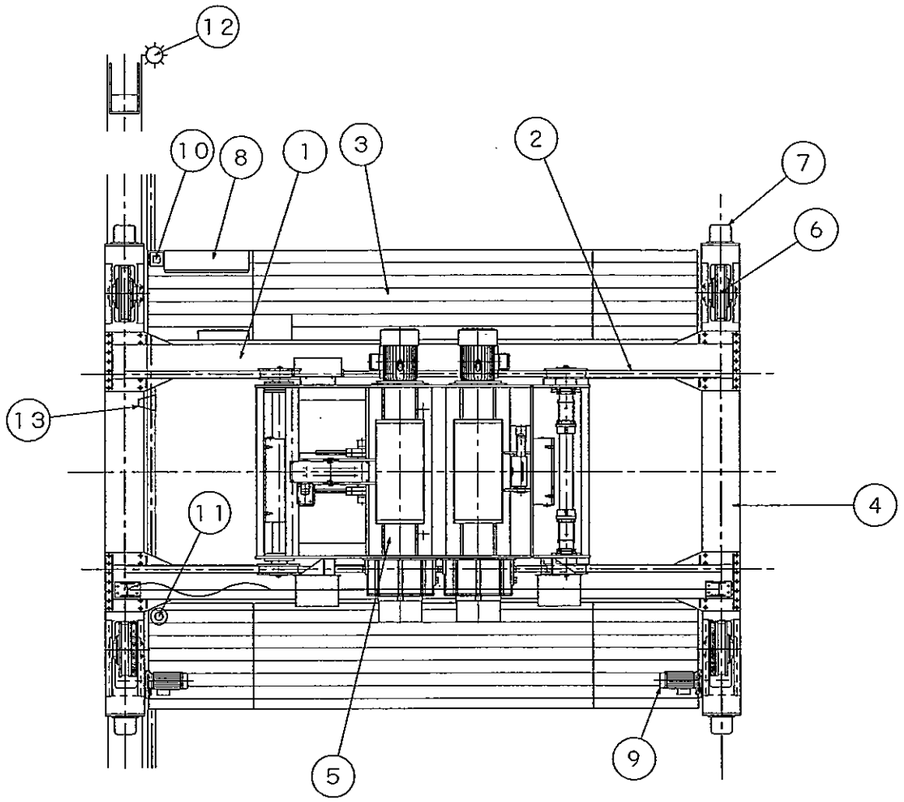

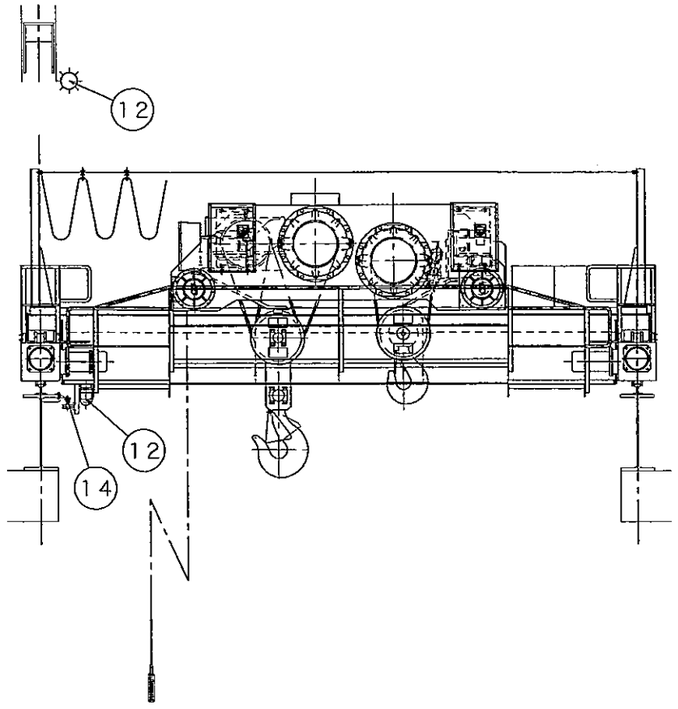

MARK	PARTICULARS	MATERIAL	NO. REQUIRED WORKING	SPARE	TOTAL	MASS (Kg) PER ONE	TOTAL	REMARKS

番号	部品名		形式	メーカー名	個数	
1	クレーン本体	ガーダー	YE1F620	IUK	2	
2		横行レール			2	
3		歩道			2	
4		サドル			2	
5	ホイスト		T-1/1-AD50/35-H12A-1MHA	明電ホイスト	1	
6	走行車輪		600φ	IUK	4	
7	ゴムバッファー		KJ−250	倉敷化工	4	
8	制御盤		—	IUK	1	
9	走行モーター		YEGEH-3.7kW	日 立	2	
10	衝突防止装置		KAL−302	北陽電機	1	
11	走行リミット		TL−N20MY2	オムロン	1	
12	電源表示灯		HN−100R	泰和電器	2	
13	警報器		ST−25CJM	アロー電子工業	1	
14	絶縁トロリ線		3P×100A	日 立	1	

NO.	DATE	DESCRIPTION	Q'ty	DRAWN	DESIGNED	CHECKED	APPROVED
0	H16 4. 1	新 規 作 成	1	ワカマツ	−	アキヤマ	アキヤマ

SCALE 1 :50

1ST ANGLE PROJECTION / 3RD ANGLE PROJECTION

佐世保米軍（14）立神港区整備場新設機械工事

W50／25t×7.05mホイスト式天井クレーン

部品一覧表（C − 4）

IHI

JOB NO. YE1F620 00−01

DRAWING NO. IG 04044−B1 REV. 0

Ishikawajima-Harima Heavy Industries Co., Ltd.

MARK	PARTICULARS	MATERIAL	NO. REQUIRED			MASS (Kg)		REMARKS
			WORKING	SPARE	TOTAL	PER ONE	TOTAL	

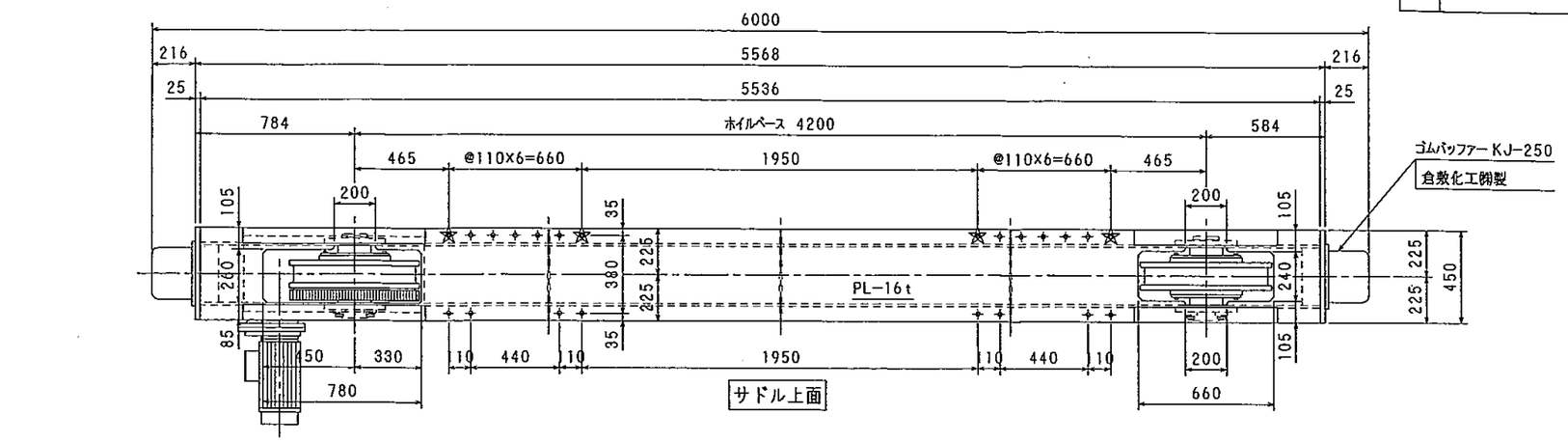

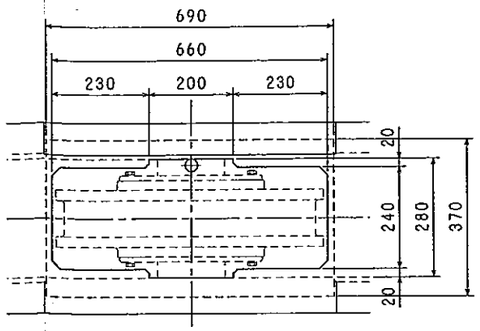

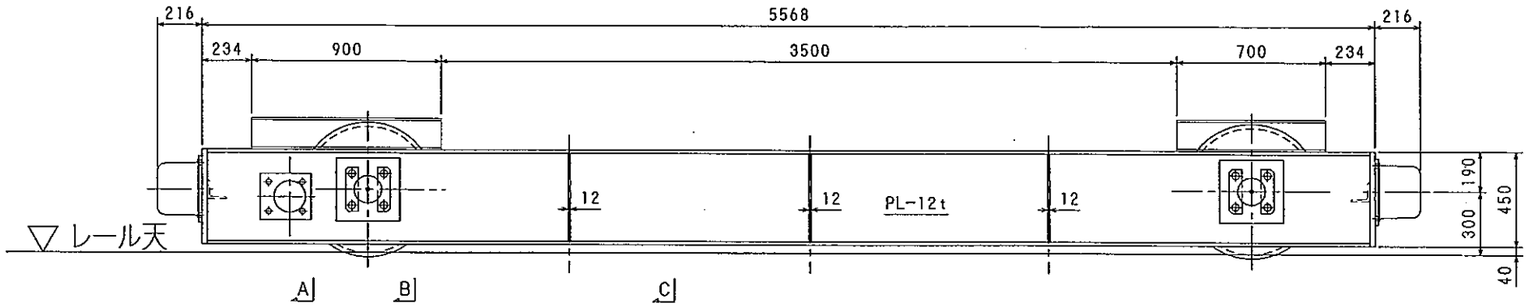

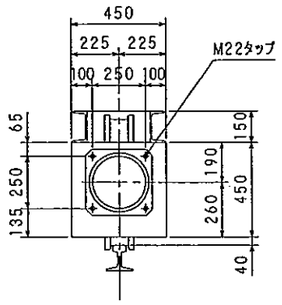

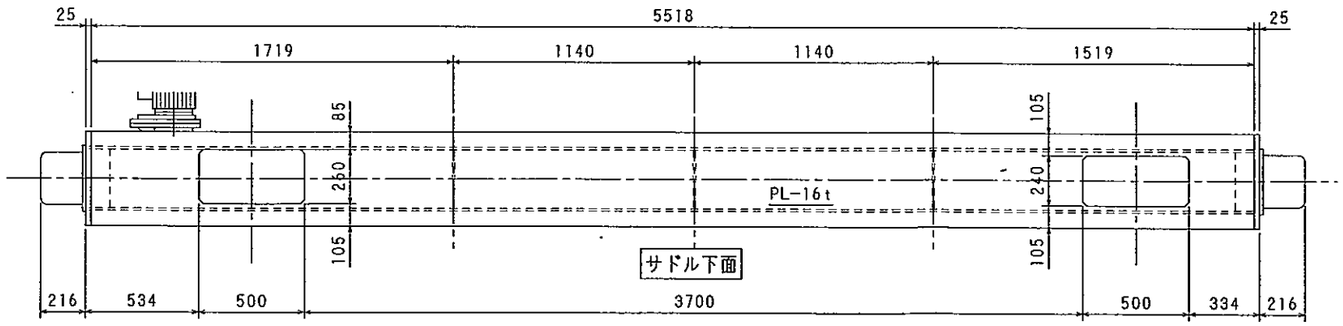

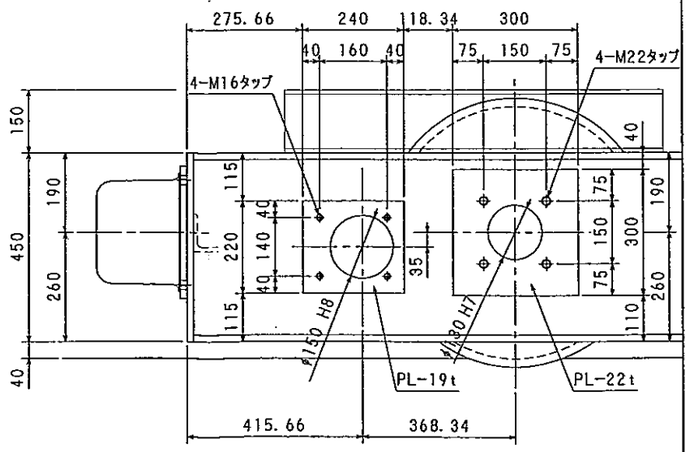

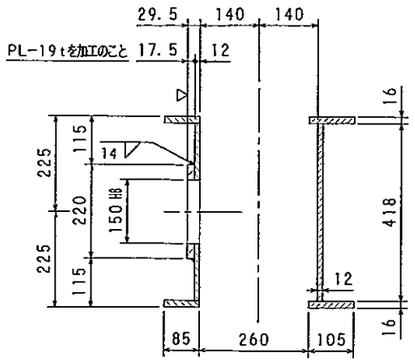

A矢視図 S=1/10

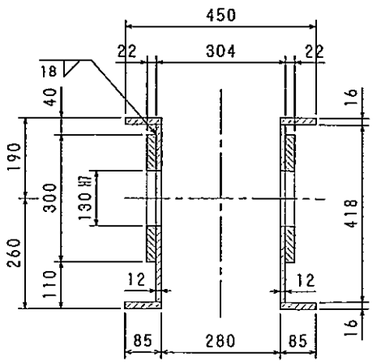

B矢視図 S=1/10

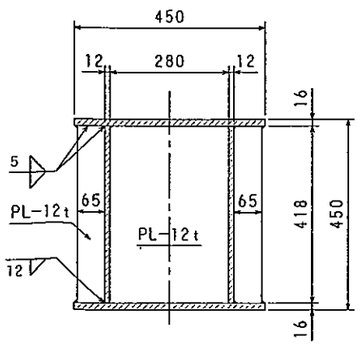

C矢視図 S=1/10

NO.	DATE	DESCRIPTION	Q'ty	DRAWN	DESIGNED	CHECKED	APPROVED
0	H16 4. 1	新規作成	1	ﾜｶﾏﾂ	—	ｱｷﾔﾏ	ｱｷﾔﾏ

SCALE 1 : 20

1ST ANGLE PROJECTION / 3RD ANGLE PROJECTION

佐世保米軍（14）立神港区整備場新設機械工事

W50/25t×7.05mホイスト式天井クレーン

サドルフレーム図(C－4)

IHI

JOB NO. YE1F620 00-01

DRAWING NO. IG 04044-C3 REV. 0

Ishikawajima-Harima Heavy Industries Co., Ltd.

MARK	PARTICULARS	MATERIAL	NO. REQUIRED WORKING	SPARE	TOTAL	MASS (Kg) PER ONE	TOTAL	REMARKS

A2

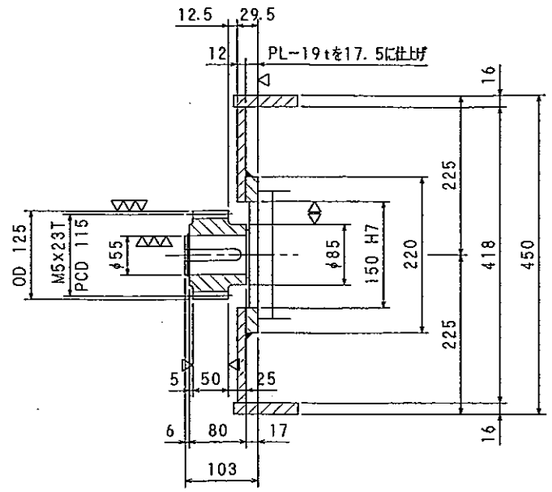

走行速度 V

V = 90×23/125×0.6×π

= 31.2 m/min

使用ギャドモータ　日立製

YEGEH-3.7kW 90 RPM

インバータで25m/minに調整のこと

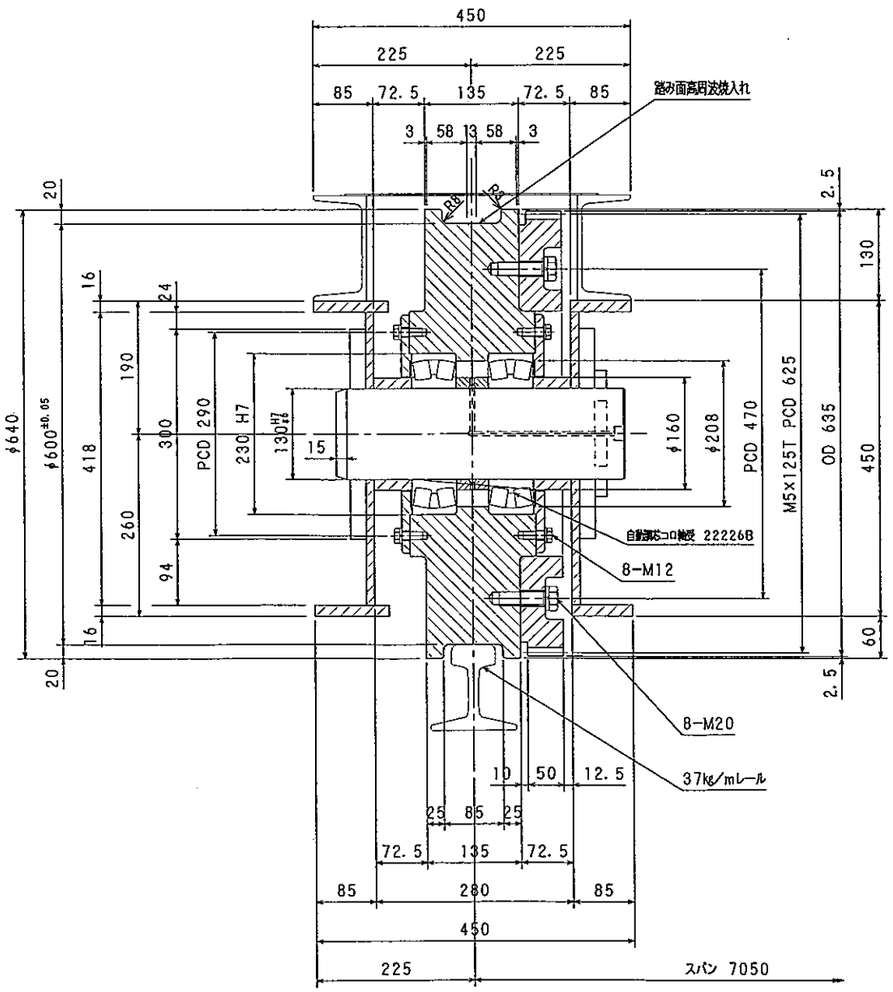

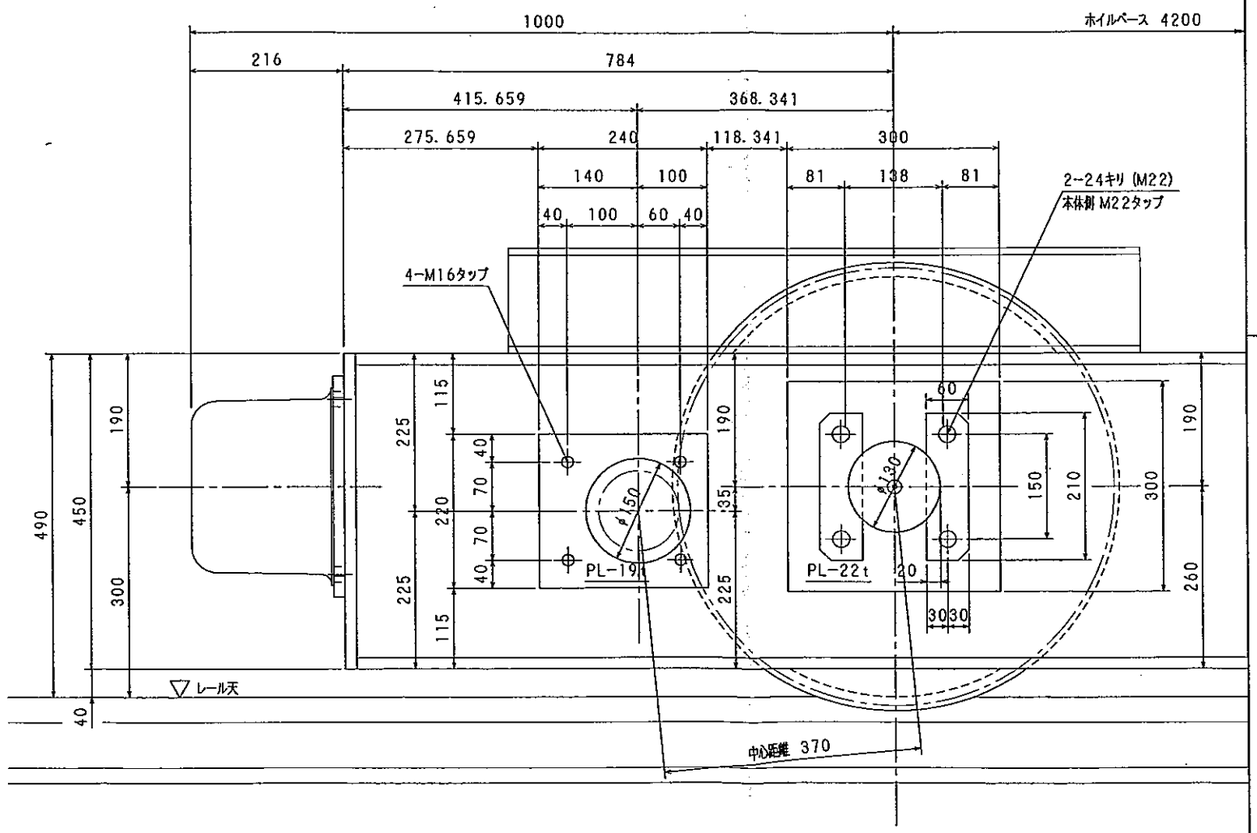

NO.	DATE	DESCRIPTION	Q'ty	DRAWN	DESIGNED	CHECKED	APPROVED
0	H16 4. 1	新規作成	1	ワカマツ	—	アキヤマ	アキヤマ

SCALE 1 : 6

1ST ANGLE PROJECTION

3RD ANGLE PROJECTION

佐世保米軍（14）立神港区整備場新設機械工事

W50/25t×7.05mホイスト式天井クレーン

走行駆動部詳細図(C-4)

IHI

JOB NO. YE1F620　00-01

DRAWING NO. IG 04044-C2　REV. 0

Ishikawajima-Harima Heavy Industries Co., Ltd.

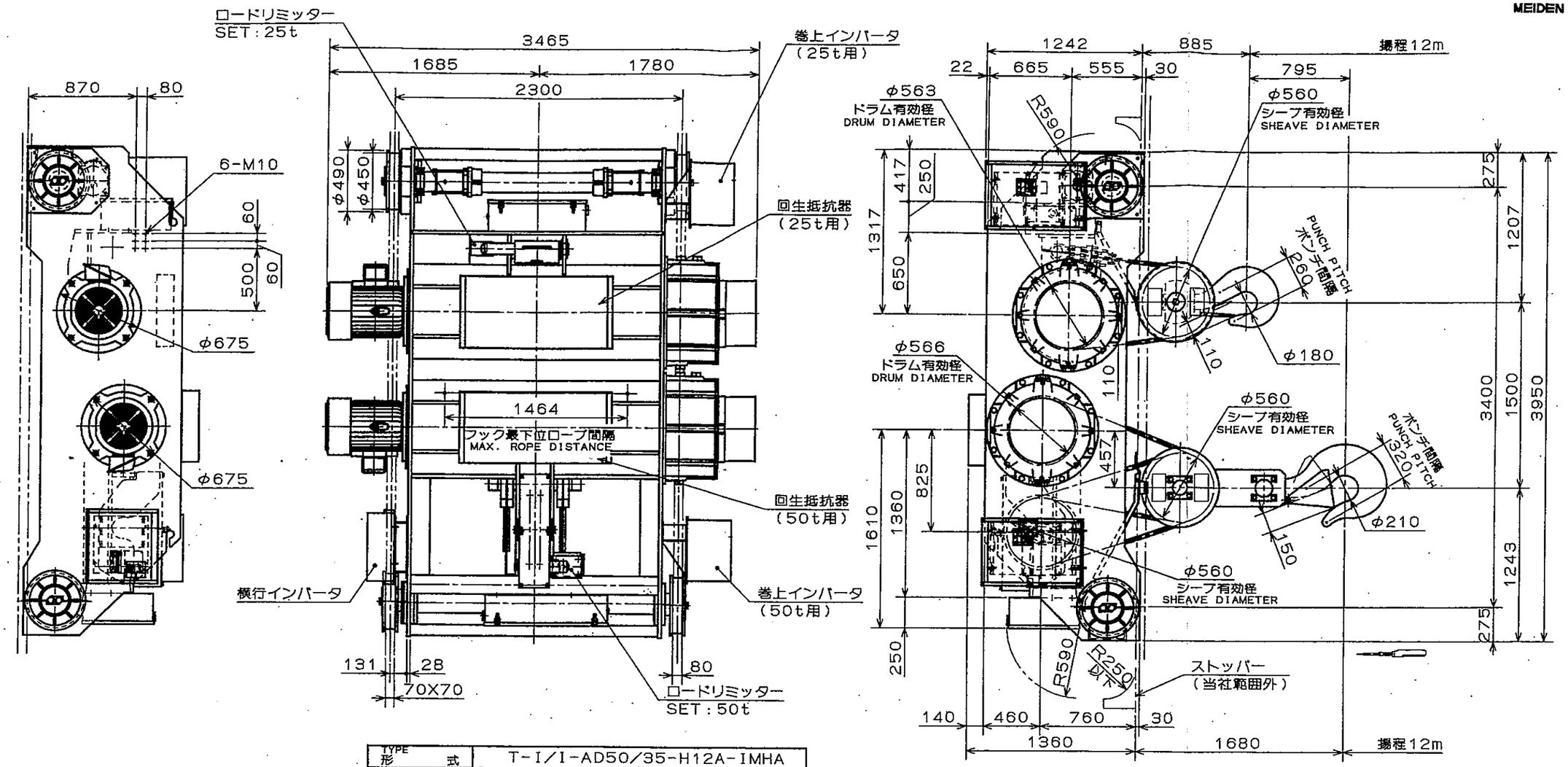

TYPE 形式	T-I/I-AD50/35-H12A-IMHA	
CAPACITY 定格荷重	50 t	25 t
HOISTNG LOAD つり上荷重	51 t	25.4 t
LIFT 揚程	12 m	12 m
RATING 定格	JIS C 9620 30min	
POWER SOURCE 電源	3φ440V60Hz 操作220V	
HOISTING SPEED 巻上速度 インバータ制御	HIGH 高速 0.053 m/s (3.2 m/min)	HIGH 高速 0.08 m/s (4.8 m/min)
	CREEP 微速 0.0053 m/s (0.32 m/min)	CREEP 微速 0.008 m/s (0.48 m/min)
HOISTING MOTOR 巻上電動機	33kW-6P	33kW-6P
WIRE ROPE ワイヤロープ	JIS G 3525 6XFI(29)Bφ28X6	JIS G 3525 6XFI(29)Bφ25X4
TRAV. SPEED 横行速度 インバータ制御	HIGH 高速 0.25 m/s (15 m/min)	
	CREEP 微速 0.05 m/s (3 m/min)	
TRAV. MOTOR 横行電動機	2.2kW-4PX2台	
TRAV. RAIL 横行レール	75X75 mm	
APPROX MASS 概略質量	12000 kg	

MARK 記号	DESCRIPTIONS 記事	DESIGN 担当	DATE 年月日
△			
△			
△			
△			
△			

REVISION 訂正

(C-4)

APPROVED BY 承認	CHECKED BY 照査	DESIGNED BY 担当	TITLE 名称
T. Murakida	H. Saiki Jun. 24. '04	K. Yamagata Jun. 24. '04	補巻つき タブルレール形 12m 巻上・横行 MOTOR TRAV. HOIST インバータ 電動横行ホイスト 50/25 t
	UNIT 単位 mm	SCALE 尺度 :	

MEIDEN HOIST SYSTEM CO., LTD.
明電ホイストシステム株式会社

JOB No. 工号 5Q1557G

DWG No. 図番 MH130-31197C

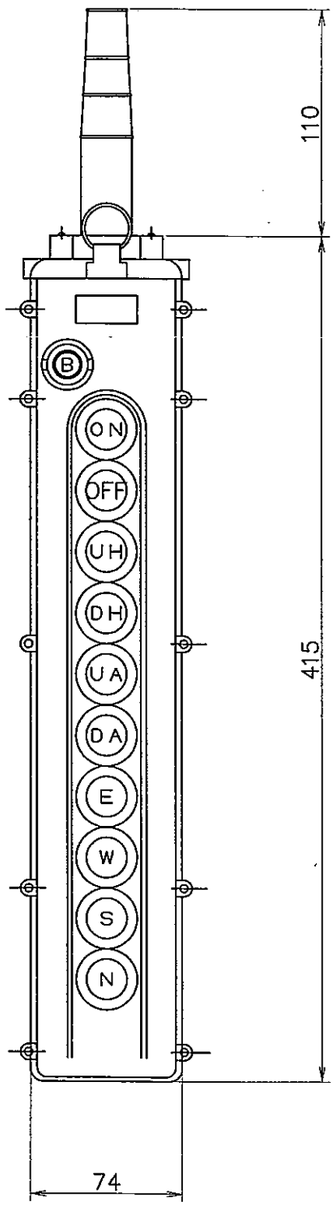

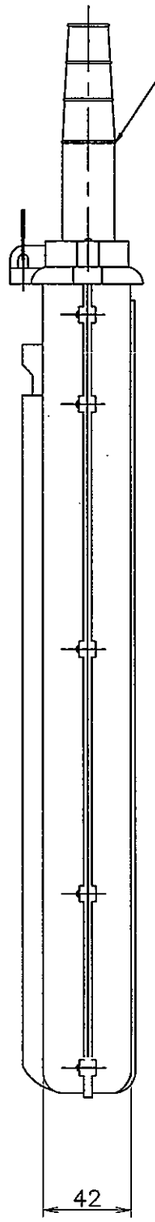

仕上がり外径　２６．２ｍｍ
補助ケーブルアーマ　ＨＡ－２４付

銘板記入文字

記入文字	用　途
ON	電源：　入
OFF	電源：　切
UH	主巻：　上
DH	主巻：　下
UA	補巻：　上
DA	補巻：　下
E	横行：　東
W	横行：　西
S	走行：　南
N	走行：　北
B	警報：　ブザー

仕様

押釦色　：　ＯＦＦ（切）のみ赤，他は黒とする

NO.	DATE	DESCRIPTION	Q'TY	DRAWN	DESIGNED	CHECKED	APPROVED
0	'04 6.28	新規作成	1	吉田	吉田	牟田	牟田

SCALE
NTS

佐世保米軍（１４）立神港区整備場新設機械工事
W50/25t×7.05m　ホイスト式天井クレーン(C-4)

吊下押釦外形図

IHI

JOB NO. YE1F620
AS-NO. 00-97
DRAWING NO. SE8-70479
REV. 0
1/1

配布先	数
顧客	
Y理	
Y建	
Y造	
Y品	
Y設	
ｸﾚ制1Y	
Y建(T)	
材部	
営1	
営2	
クレ設	
ｸﾚ制1T	
N盤	
開制	
ｸﾚ制1N	
合計	

Ishikawajima-Harima Heavy Industries Co., Ltd.

MARK	PARTICULARS	MATERIAL	NO. REQUIRED WORKING	SPARE	TOTAL	MASS (Kg) PER ONE	TOTAL	REMARKS

展開接続図
SCHEMATIC DIAGRAMS

SH.No.	DWG. No.	TITLE	REMARKS
01		表 紙	
02		動力回路	
03		主巻上回路	
04		補巻上回路	
05		横行回路	
06		走行回路	
07		操作回路（1）	
08		操作回路（2）	
09			
10			
11			
12			
13			
14			
15			
16			
17			
18			
19			
20			
21			
22			
23			
24			
25			
26			
27			

NO.	DATE	DESCRIPTION	Q'ty	DRAWN	DESIGNED	CHECKED	APPROVED
0	H16 6.24	新 規 作 成	1	コガ	吉田	牟田	牟田

SCALE NTS

1ST ANGLE PROJECTION / 3RD ANGLE PROJECTION

佐世保米軍（14）立神港区整備場新設機械工事
W50/25t×7.05m ホイスト式天井クレーン
展開接続図 （C-4）

IHI

JOB NO. YE1F620 | 00-01 | SH. No 01

DRAWING NO. SE8-70477 | REV. 0

Enclosure (1) - 5A3

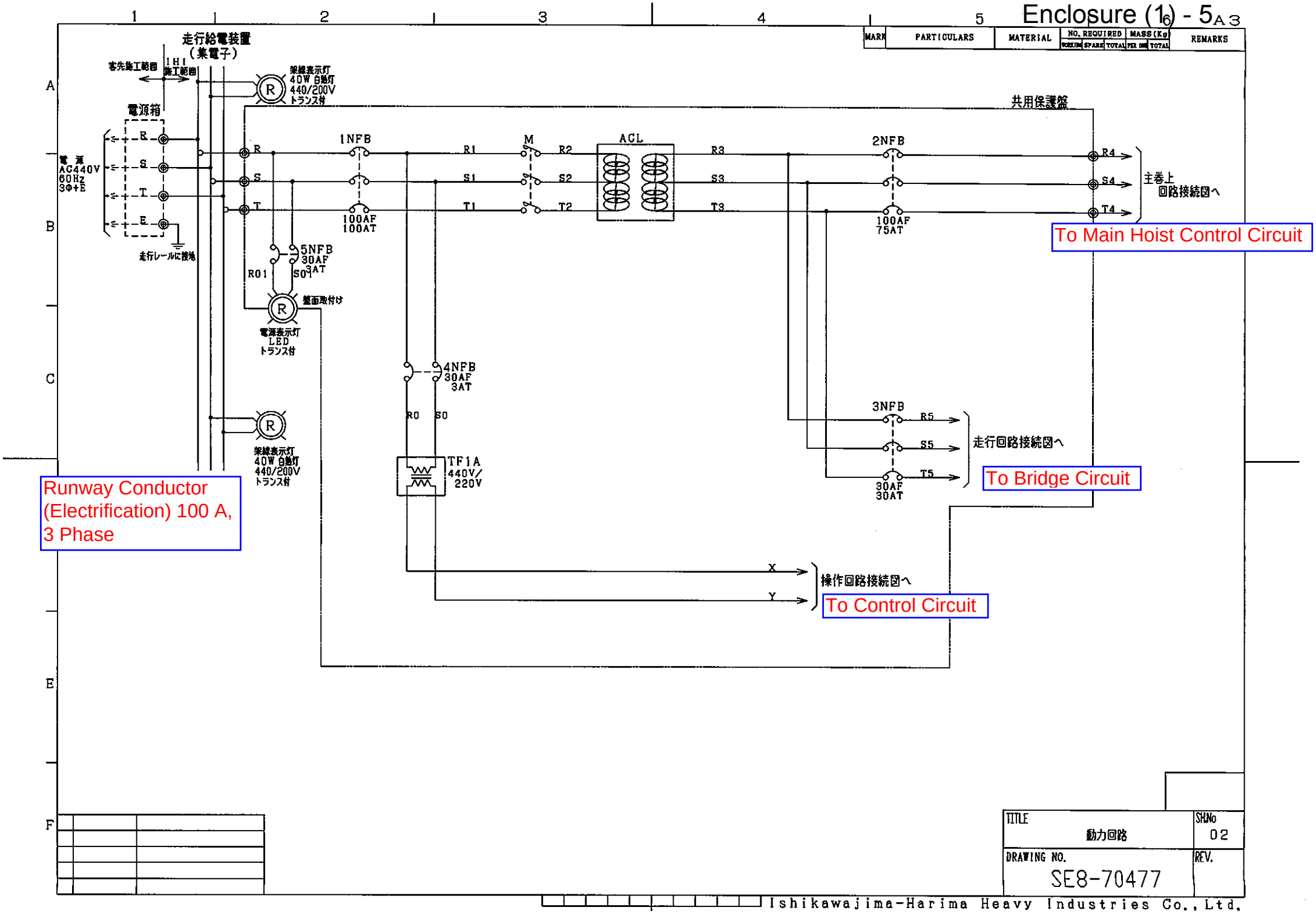

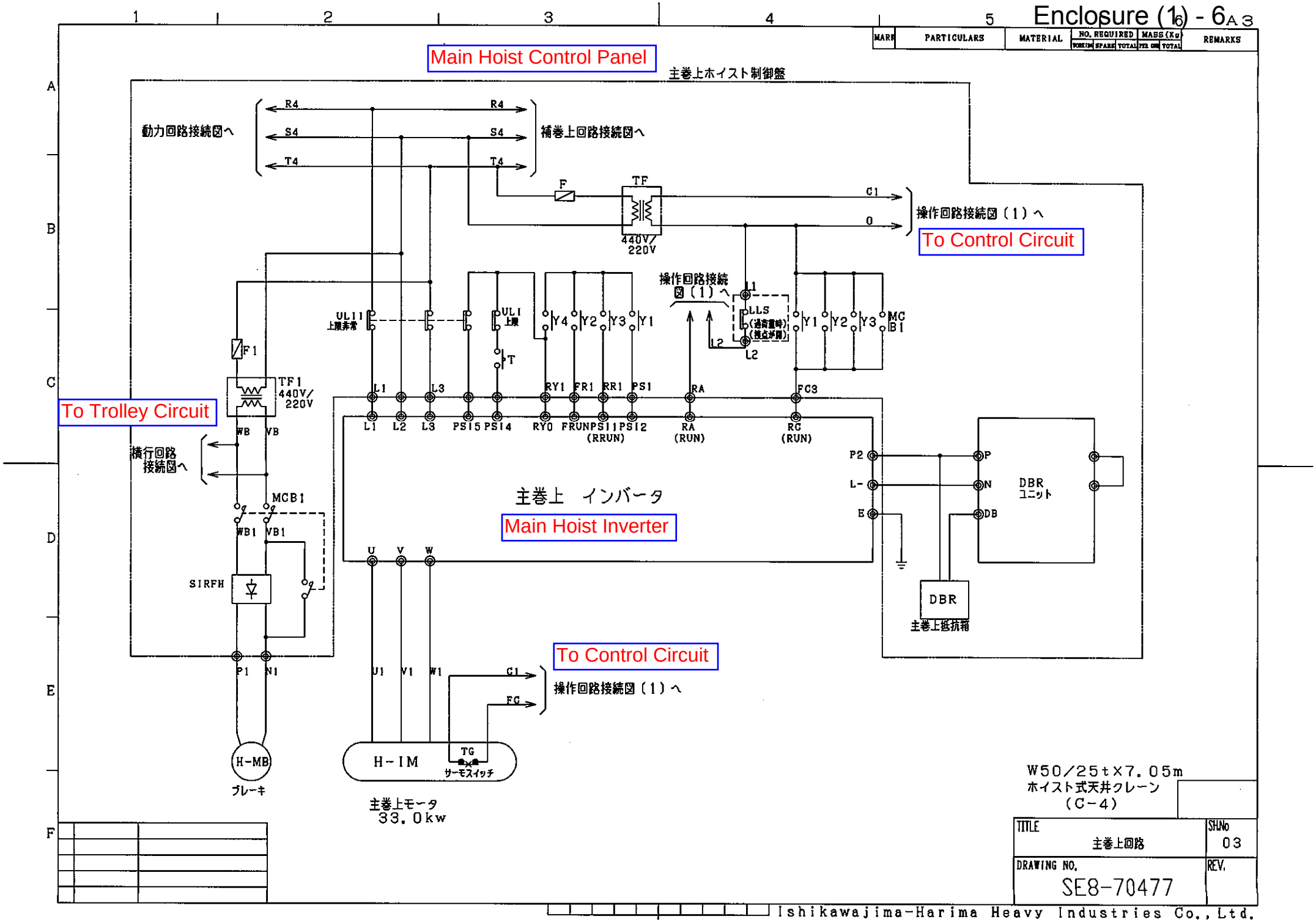

W50/25t×7.05m
ホイスト式天井クレーン
（C-4）

TITLE	SHNo
主巻上回路	03
DRAWING NO. SE8-70477	REV.

MARK	PARTICULARS	MATERIAL	NO. REQUIRED WORKING	SPARE	TOTAL	MASS (Kg) PER ONE	TOTAL	REMARKS

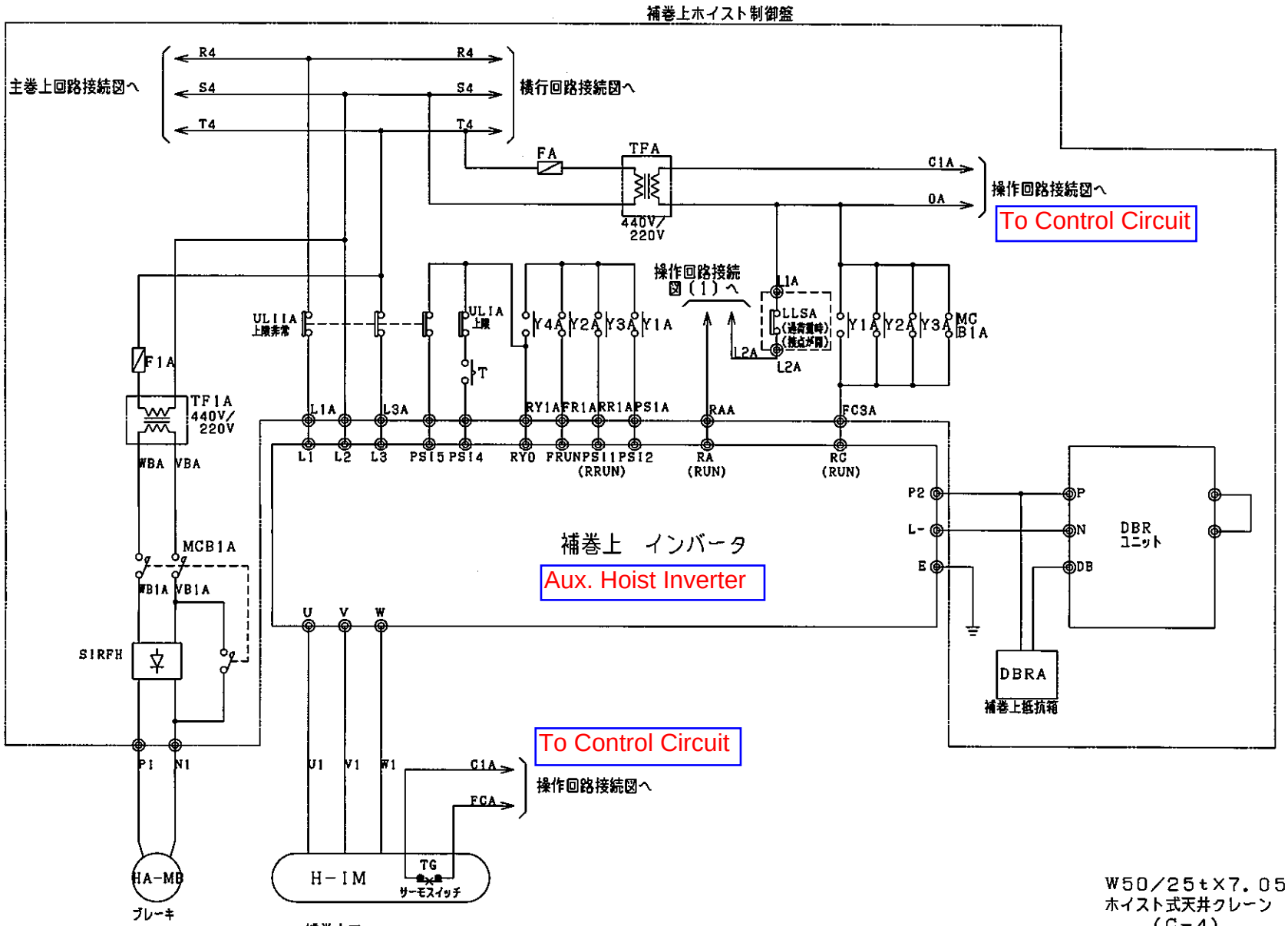

TITLE	SHNo
補巻上回路	04
DRAWING NO. SE8-70477	REV.

MARK	PARTICULARS	MATERIAL	NO. REQUIRED WORKING	SPARE	TOTAL	MASS (Kg) PER ONE	TOTAL	REMARKS

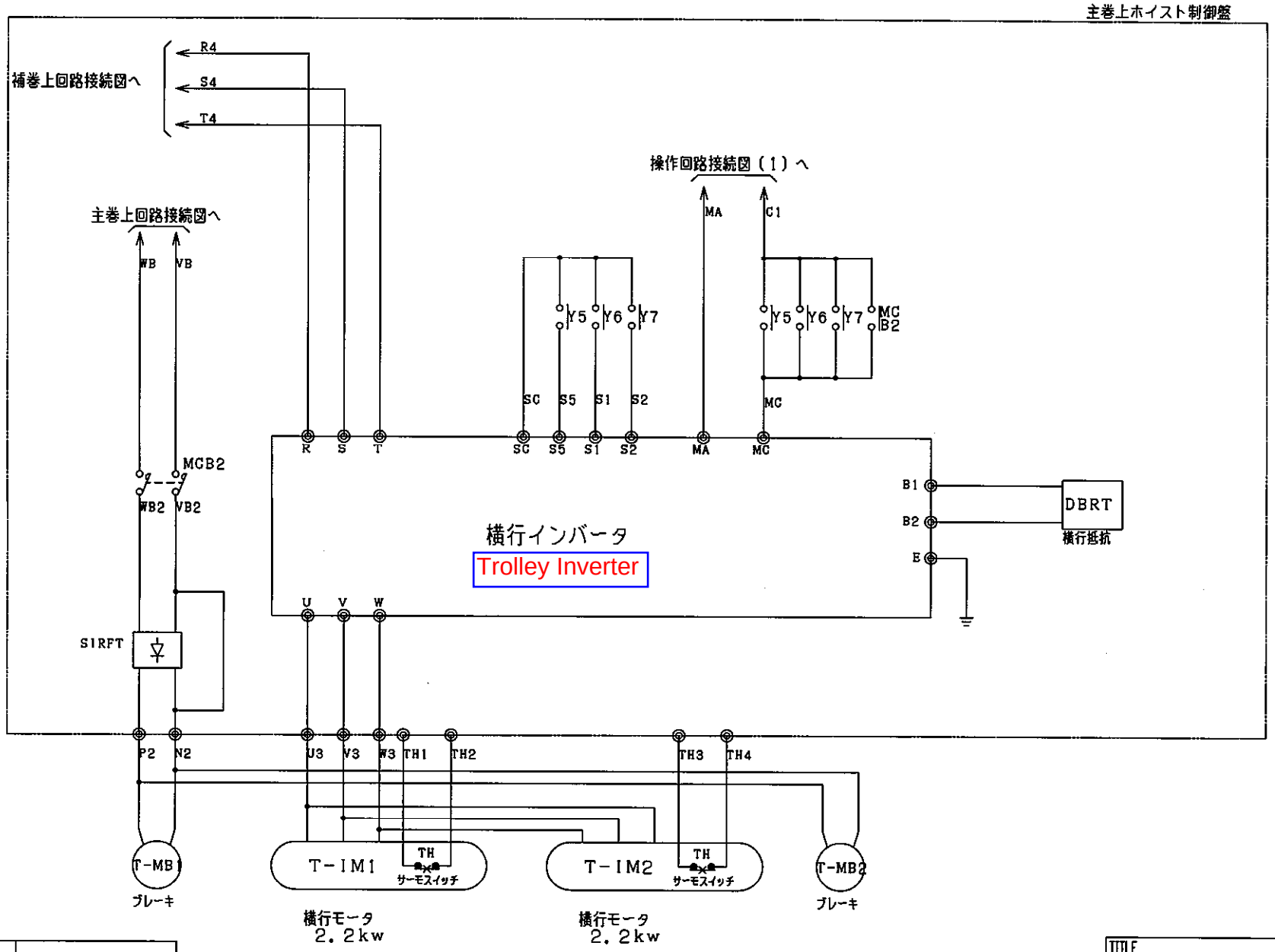

TITLE	SHNo
横行回路	05
DRAWING NO. SE8-70477	REV.

MARK	PARTICULARS	MATERIAL	NO. REQUIRED			MASS (Kg)			REMARKS
			WORKING	SPARE	TOTAL	PER ONE		TOTAL	

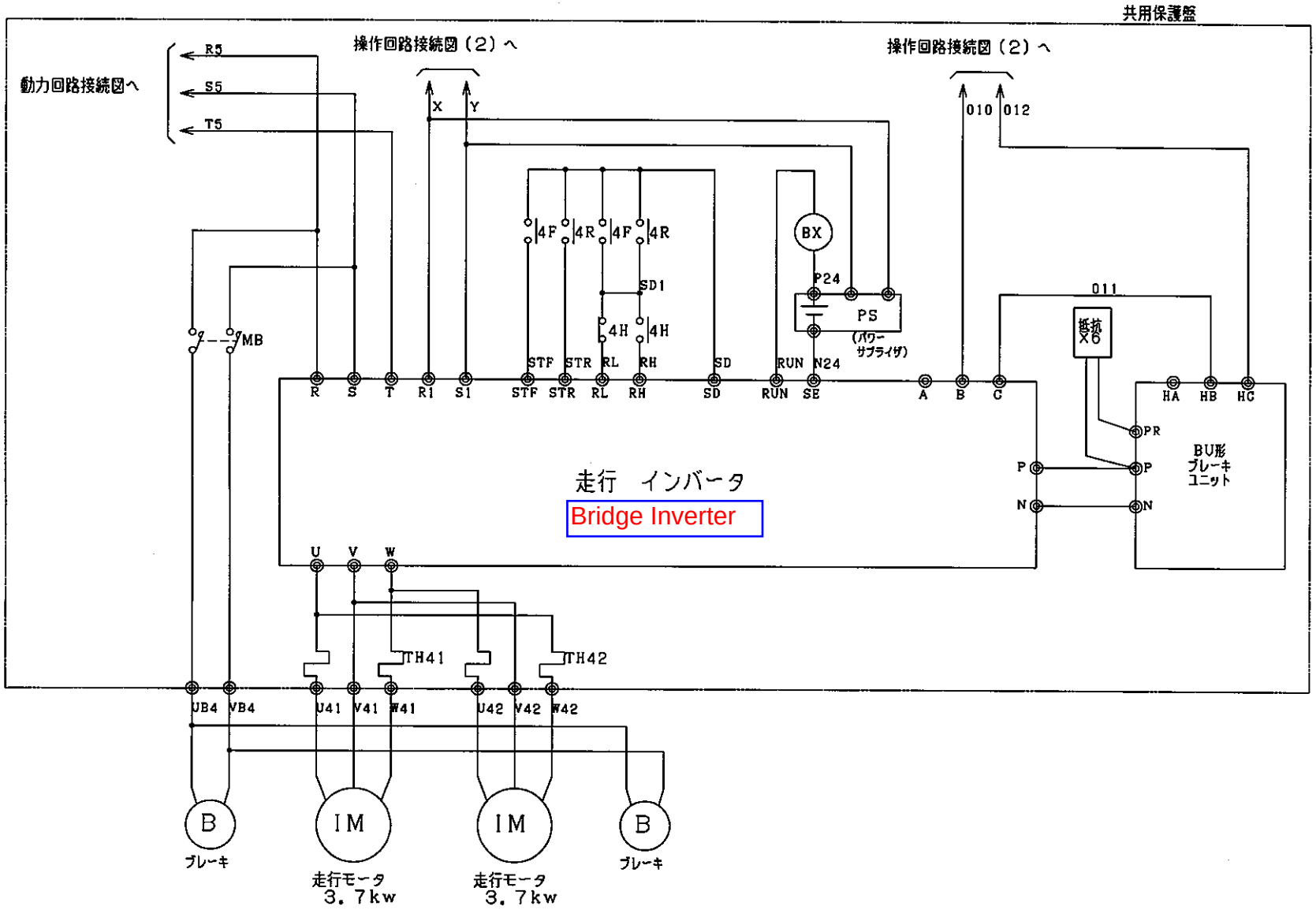

TITLE	SHNo
走行回路	06
DRAWING NO. SE8-70477	REV.

Enclosure (1)- 10A3

MARK	PARTICULARS	MATERIAL	NO. REQUIRED			MASS (Kg)		REMARKS
			WORKING	SPARE	TOTAL	PER ONE	TOTAL	

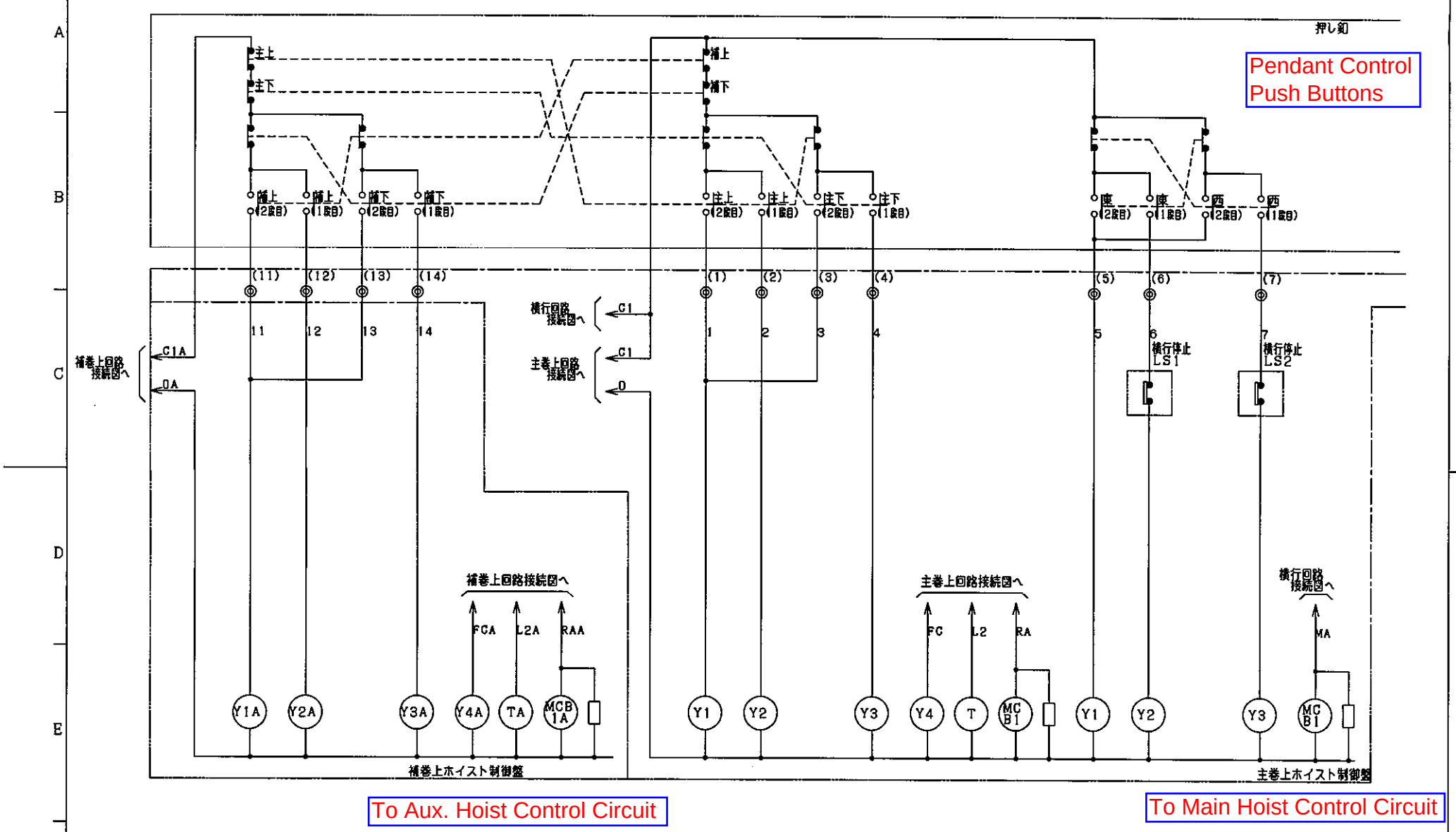

TITLE	SHNo
操作回路（1）	07
DRAWING NO. SE8-70477	REV.

Ishikawajima-Harima Heavy Industries Co., Ltd.

MARK	PARTICULARS	MATERIAL	NO. REQUIRED			MASS (Kg)		REMARKS
			WORKING	SPARE	TOTAL	PER ONE	TOTAL	

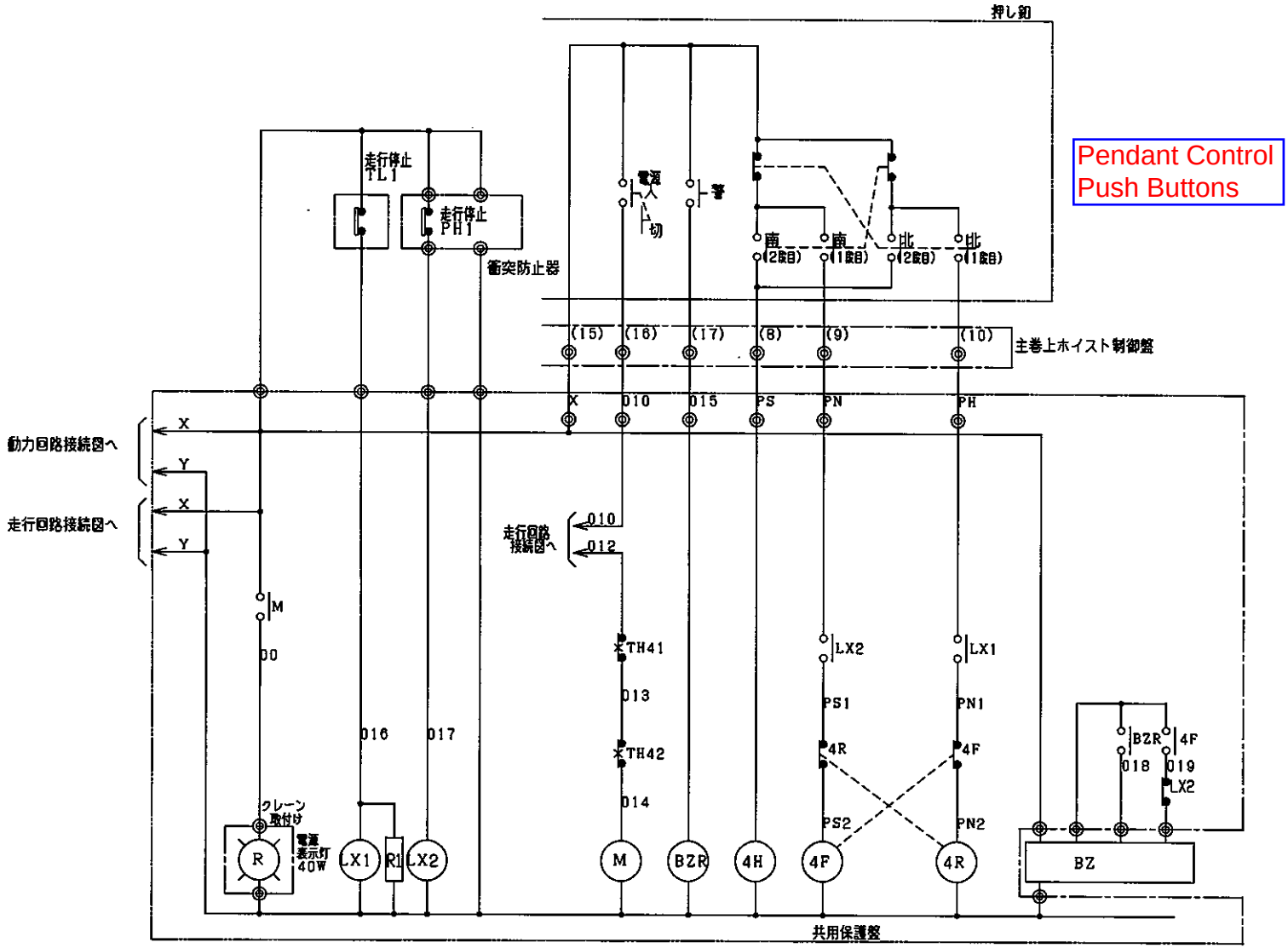

TITLE	SHNo
操作回路 (2)	08
DRAWING NO. SE8-70477	REV.

A3

MARK	PARTICULARS	MATERIAL	NO. REQUIRED WORKING	SPARE	TOTAL	MASS (Kg) PER ONE	TOTAL	REMARKS

制御盤外形図集

SH.No.	DWG. No.	TITLE	REMARKS
01		表 紙	
02		共用保護盤外形図	
03		抵抗器盤外形図	
04		リアクトル外形図	
05		盤部品図	
06			
07			
08			
09			
10			
11			
12			
13			
14			
15			
16			
17			
18			
19			
20			
21			
22			
23			
24			
25			
26			
27			

NO.	DATE	DESCRIPTION	Q'ty	DRAWN	DESIGNED	CHECKED	APPROVED
0	H16 6.28	新 規 作 成	1	コ	16.6.30	16. 6.30	16. 6.30

SCALE NTS

1ST ANGLE PROJECTION

3RD ANGLE PROJECTION

佐世保米軍（14）立神港区整備場新設機械工事

W50/25t×7.05m ホイスト式天井クレーン

盤外形図集 （C-4）

IHI

JOB NO. YE1F620 | 00-02 | SH. No 01

DRAWING NO. SE8-70478 | REV. 0

Ishikawajima-Harima Heavy Industries Co., Ltd.

MARK	PARTICULARS	MATERIAL	NO. REQUIRED WORKING	SPARE	TOTAL	MASS (Kg) PER ONE	TOTAL	REMARKS

A3

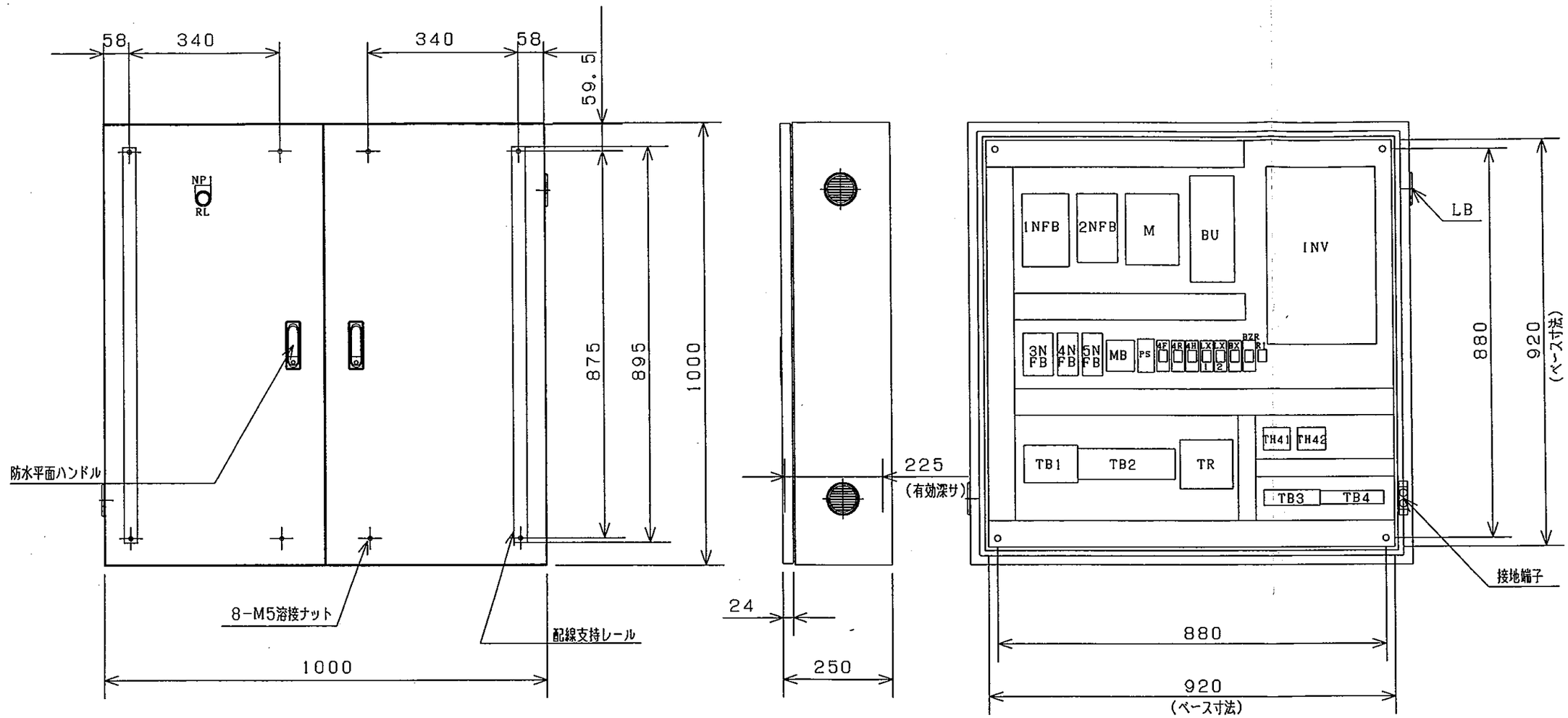

NO.	DATE	DESCRIPTION	Q'ty	DRAWN	DESIGNED	CHECKED	APPROVED
0	H16 6.28	新規作成	1	コガ	−	ヨシダ	ヨシダ

SCALE 1 : 10

1ST ANGLE PROJECTION / 3RD ANGLE PROJECTION

佐世保米軍（14）立神港区整備場新設機械工事

W50/25t×7.05m ホイスト式天井クレーン

共用保護盤外形図 (C-4)

IHI

JOB NO. YE1F620 SH. No. 02

DRAWING NO. SE8-70478 REV. 0

MARK	PARTICULARS	MATERIAL	NO. REQUIRED WORKING	SPARE	TOTAL	MASS (Kg) PER ONE	TOTAL	REMARKS

A3

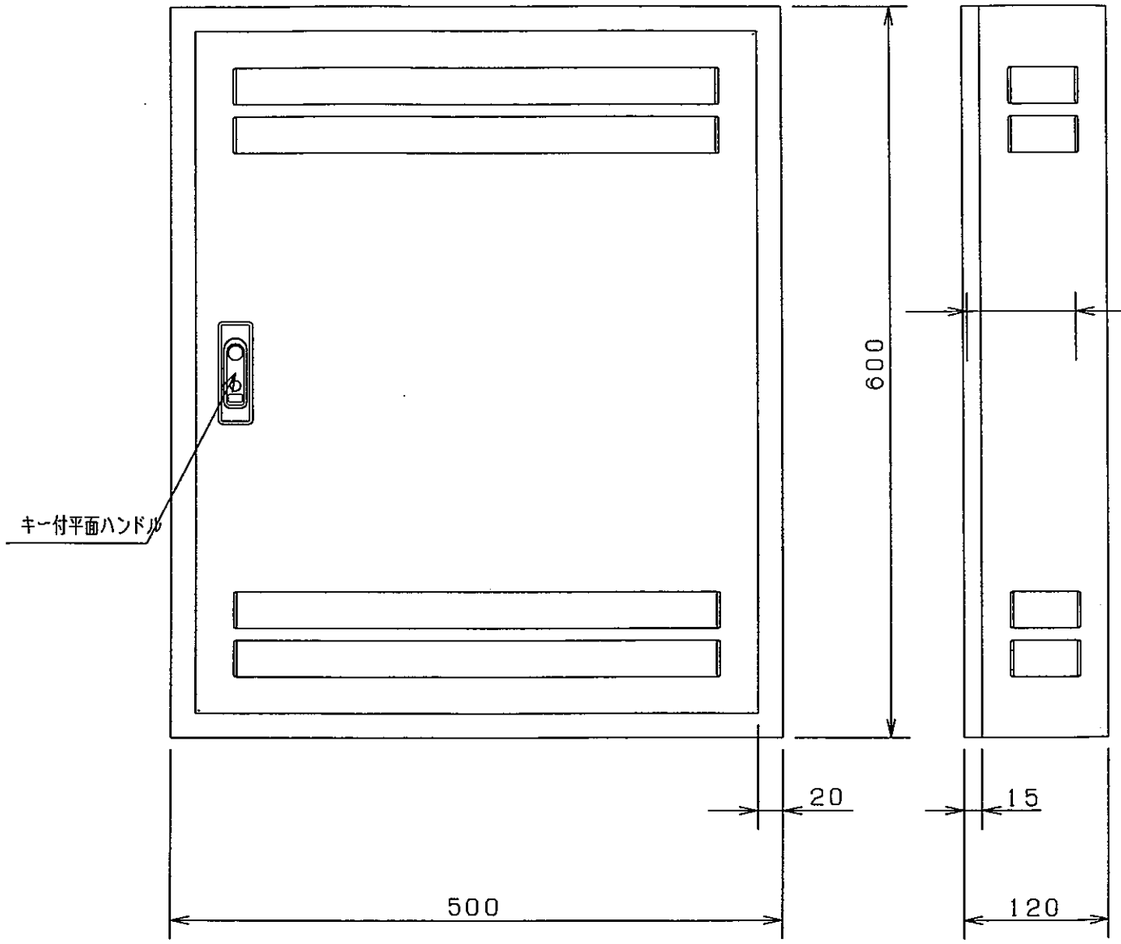

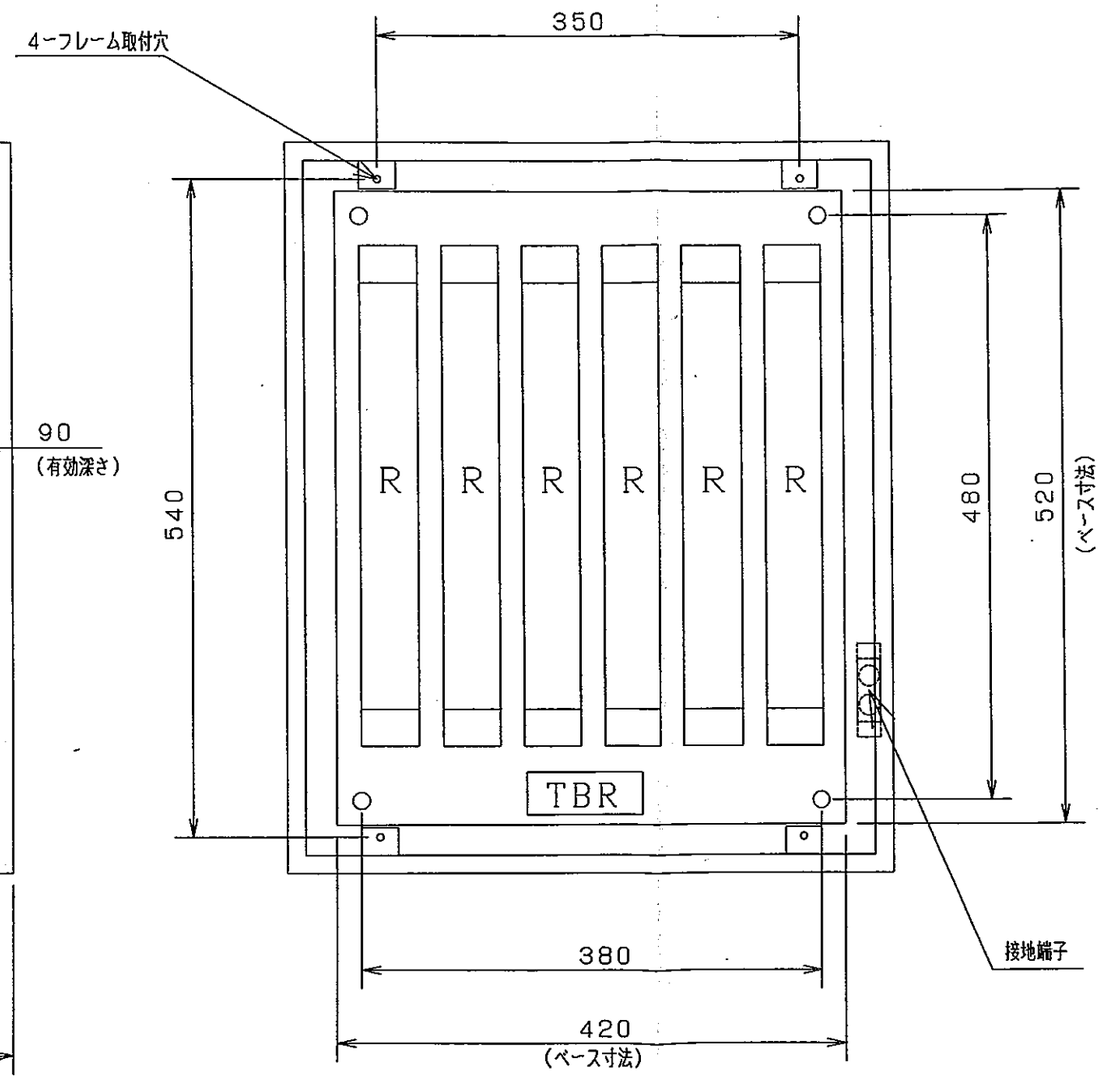

NO.	DATE	DESCRIPTION	Q'ty	DRAWN	DESIGNED	CHECKED	APPROVED
0	H16 6.28	新規作成	1	コガ	-	ヨシダ	ヨシダ

SCALE 1 : 5

1ST ANGLE PROJECTION / 3RD ANGLE PROJECTION

佐世保米軍（14）立神港区整備場新設機械工事

W50/25t×7.05m ホイスト式天井クレーン

抵抗器盤外形図 (C-4)

IHI

JOB NO. YE1F620 SH. No. 03

DRAWING NO. SE8-70478 REV. 0

Ishikawajima-Harima Heavy Industries Co., Ltd.

MARK	PARTICULARS	MATERIAL	NO. REQUIRED WORKING	SPARE	TOTAL	MASS (Kg) PER ONE	TOTAL	REMARKS

A3

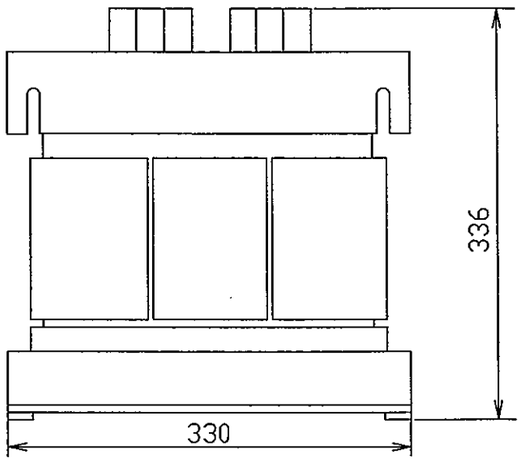

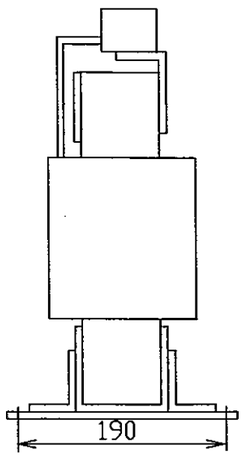

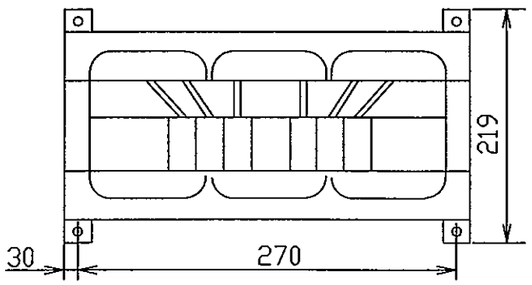

※リアクトルは盤外に設置、鋼板製カバーにて保護をする。

NO.	DATE	DESCRIPTION	Q'ty	DRAWN	DESIGNED	CHECKED	APPROVED
0	H16 6.28	新規作成	1	コガ	−	ヨシダ	ヨシダ

SCALE 1 : 5

1ST ANGLE PROJECTION / 3RD ANGLE PROJECTION

佐世保米軍（14）立神港区整備場新設機械工事
W50/25t×7.05m ホイスト式天井クレーン
リアクトル外形図 (C−4)

IHI

JOB NO. YE1F620 SH. No. 04

DRAWING NO. SE8-70478 REV. 0

Ishikawajima-Harima Heavy Industries Co., Ltd.

MARK	PARTICULARS	MATERIAL	NO. REQUIRED WORKING	SPARE	TOTAL	MASS (Kg) PER ONE	TOTAL	REMARKS

記 号	名 称	型 式	数量	メーカー	備考
1NFB	配線用遮断器	NF100-CP 3P 100A	1	三 菱	
2NFB	配線用遮断器	NF100-CP 3P 75A	1	三 菱	
3NFB	配線用遮断器	NF30-CS 3P 30A	1	三 菱	
4・5NFB	配線用遮断器	NF30-CS 2P 3A	1	三 菱	
M	電磁開閉器	S-N150 AC220V	1	三 菱	
MB	電磁開閉器	S-N11 AC220V	1	三 菱	
TH41・42	サーマルリレー	TH-N20 6.6A	2	三 菱	(5.2~8A)
INV	インバータ	FR-A540-15K	1	三 菱	
BU	ブレーキユニット	BU-15K	1	三 菱	
PS	パワーサプライザー	S82K-00324	1	オムロン	
4F・4R・4H	補助リレー	MY4N-CR AC220V	6	オムロン	
LX1・2・BZR	ベース；外れ止	PYF14A;PYC-A1	6	オムロン	
BX	補助リレー	MY2N-D2 DC24V	1	オムロン	
	ベース；外れ止	PYF08A;PYC-A1	1	オムロン	
TR	ダウントランス	WTP-300G 440/2200V	1	ハロー	300VA
TR1	端子台	TR200K	3	春 日	
TR2	端子台	TR100K	4	春 日	
TR3	端子台	TR20K	8	春 日	
TR4	端子台	TR10K	10	春 日	
R1	ブリーダ抵抗	20kΩ-10W	1	−	
	共用保護盤	OR25-1010	1	日 東	
NP1	銘 板	指環形 アクリル製 記入文字：POWER	1	−	
RL	表示灯	DR30D0L-T3R AC440V 赤	1	富 士	
	抵抗器盤	SA12-56L	1	日 東	
R	抵抗器	GRZG400-2Ω	6	三 菱	
TBR	端子台	TR20K	4	春 日	
ACL	ACリアクトル	FR-BAL-55K	1	三 菱	

NO.	DATE	DESCRIPTION	Q'ty	DRAWN	DESIGNED	CHECKED	APPROVED
0	H16 6.28	新 規 作 成	1	コガ	−	ヨシダ	ヨシダ

SCALE NTS

1ST ANGLE PROJECTION / 3RD ANGLE PROJECTION

佐世保米軍（14）立神港区整備場新設機械工事

W50／25t×7.05m ホイスト式天井クレーン

盤部品図 （C−4）

IHI

JOB NO. YE1F620 SH. No. 05

DRAWING NO. SE8-70478 REV. 0

MARK	PARTICULARS	MATERIAL	NO. REQUIRED WORKING	SPARE	TOTAL	MASS (Kg) PER ONE	TOTAL	REMARKS

A2

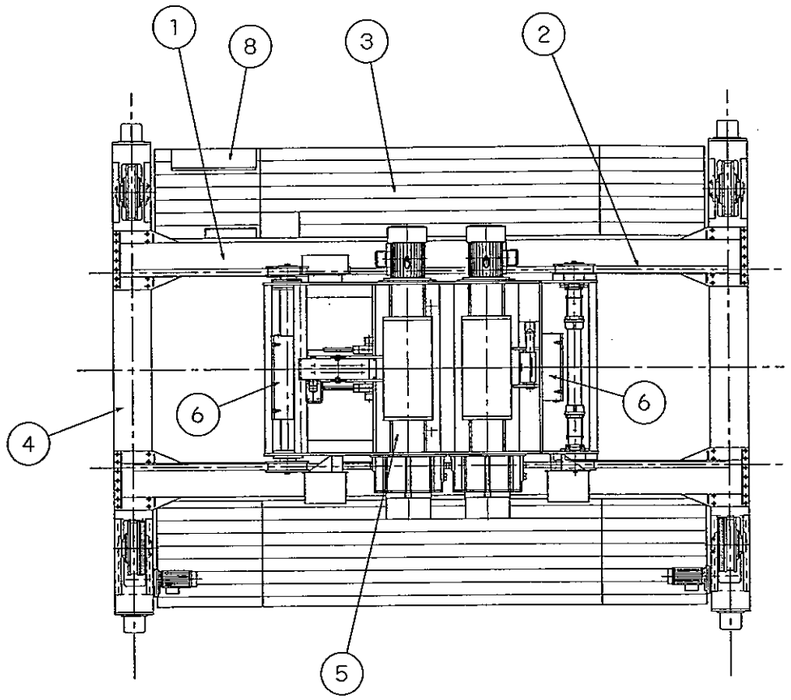

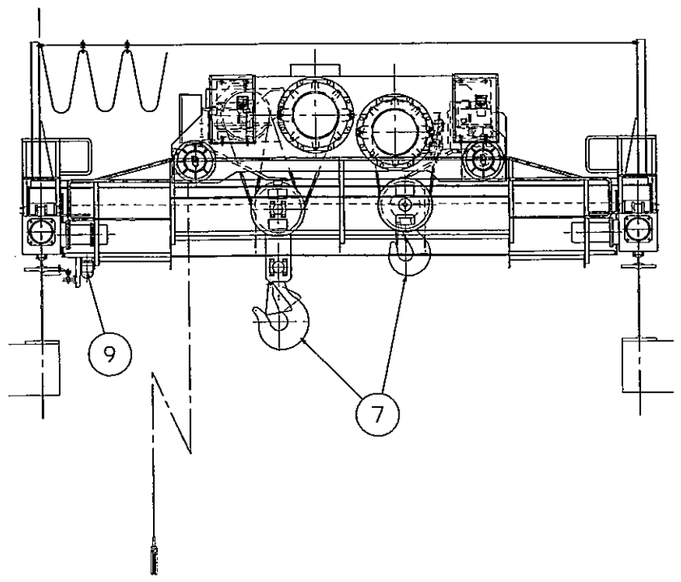

番号	塗装ブロック		上塗塗装色 色	色票番号	マンセル値	
1	クレーン本体	ガーダー	御指定色	御指定色	御指定色	
2		横行レール				踏み面は無塗装
3		歩道				
4		サドル				車輪踏み面は無塗装
5	ホイスト	本体	ダークグレー	BN-40	N-4	車輪踏み面は無塗装
6		制御盤	ライトグレー	—	5PB6/2.5	
7		フックブロック	オレンジ	—	6YR6/14	
8	制御盤		グレー	B25-70B	5Y7/1	
9	電気品/購入品		メーカー標準色	—	—	
10						

NO.	DATE	DESCRIPTION	Q'ty	DRAWN	DESIGNED	CHECKED	APPROVED
0	H16 4. 1	新規作成	1	ﾜｶﾏﾂ	—	ｱｷﾔﾏ	ｱｷﾔﾏ

SCALE 1:50

1ST ANGLE PROJECTION / 3RD ANGLE PROJECTION

佐世保米軍（14）立神港区整備場新設機械工事

W50/25t×7.05mホイスト式天井クレーン

塗装要領図（C－4）

IHI

JOB NO. YE1F620 00-01

DRAWING NO. IG 04044-T1 REV. 0

Ishikawajima-Harima Heavy Industries Co., Ltd.