室番号 RM. NO.	部屋名 ROOM NAME	室番号 RM. NO.	部屋名 ROOM NAME	室番号 RM. NO.	部屋名 ROOM NAME
001	入口／出口 INGRES/EGRES	019	事務室 CMS VAULT OFFICE	037	事務室 ANALYSIS DIVISION OFFICE
002	待合区域 WAITING AREA	020	事務室 ELECTRONIC PARTS OFFICE	038	事務室 ADP DIVISION OFFICE
003	階段 "B" STAIR "B"	021	事務室 NPMOD ASW ROOM	039	事務室 ANALYSIS OFFICE
004	前室 VESTIBULE	022	廊下 CORRIDOR	040	事務室 ANALYSIS SUPPORT
005	機械室 DIRTY MECHANICAL ROOM	023	階段 "A" STAIR "A"	041	事務室 NPMOD OIC OFFICE
006	廊下 CORRIDOR	024	調理室 COFFEE MESS	042	前室 VESTIBULE
007	ドライエリア EQUIPMENT LOADING PLATFORM	025	事務室 ASCOMM LCPO OFFICE	043	エレベーターロビー ELEVATOR LOBBY
008	機械室 CLEAN MECHANICAL ROOM	026	事務室 ASCOM DIVISION OFFICER OFFICE	045	階段 "C" STAIR "C"
009	倉庫 STORAGE	027	事務室 ASCOMM OFFICE	046	前室 VESTIBULE
010	電気室 UPS ELECTRICAL ROOM	028	事務室 MC & E/OPCON OFFICE	047	階段 "D" STAIR "D"
011	前室 VESTIBULE	029	事務室 OPCON DIVISION OFFICE	048	前室 VESTIBULE
012	電気室 ELECTRICAL ROOM	030	事務室 TELCO ROOM	049	倉庫 STORAGE
013	女子便所 WOMEN'S TOILET	031	事務室 CTO/OIC OFFICE	050	シャワー室 SHOWER ROOM
014	男子便所 MEN'S TOILET	032	廊下 CORRIDOR	051	シャワー室 SHOWER ROOM
015	発電機室 GENERATOR ROOM	033	事務室 BRIEFING/DEBRIEFING ROOM 1	052	コンピューター室 NOCD COMPUTER ROOM
016	物品倉庫 STORAGE ROOM	034	事務室 BRIEFING/DEBRIEFING ROOM 2	053	事務室 NPMOD LCPD OFFICE
017	事務室 DIVISION OFFICE	035	事務室 ADP OFFICE	054	掃除員室 JANITOR'S CLOSET
018	事務室 INTEL OFFICE	036	事務室 ADP SUPPORT OFFICE	055	倉庫 STORAGE

地階ダクト平面図（空調・換気） S=1/100

注意

1). 図中の、Ⓝ部分はＳＣＩＦ区画貫通部。

AS BUILT PLAN

CONTRACTOR Hibiya Sogo Setsubi Co., LTD.

A & E (SUPERVISION) Reihoku Setsubi Sekkei Co., LTD

SUBMITTED BY DFABREPRESENTATIVE

DATE

FACILITY NO BILD 978

SCALE S = 1/100

PROJECT TITEL NO. NA-453

PROJECT TITLE Construction of Aviation Admin Facility (Mechanical)

DRAWING TITLE BASEMENT FLOOR DUCTING PLAN (AIR COND.)

DISCIPLINE MECH

DWG SHEET NO. 30/74

SENDAI DFAB CONST. DIV.

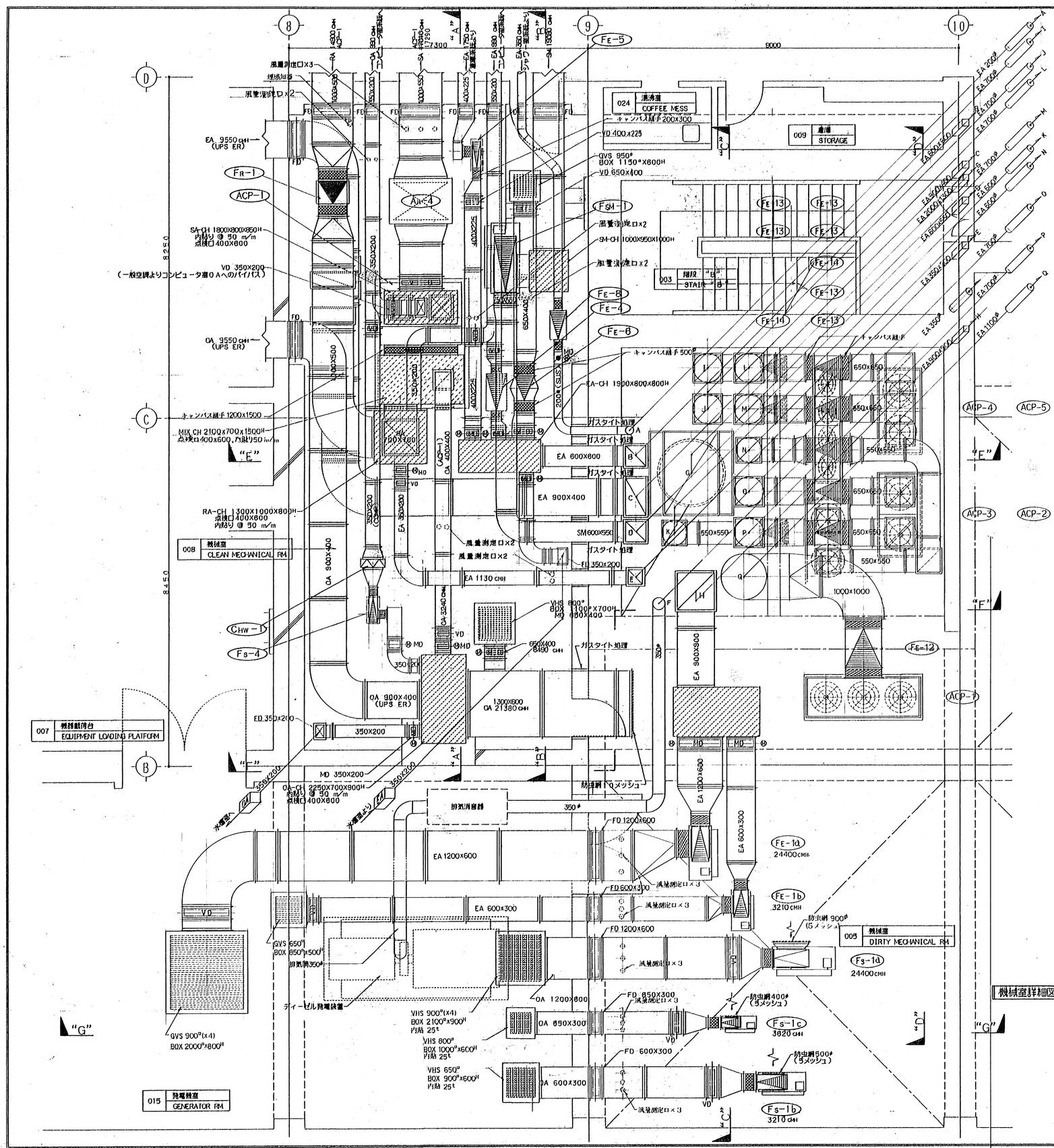

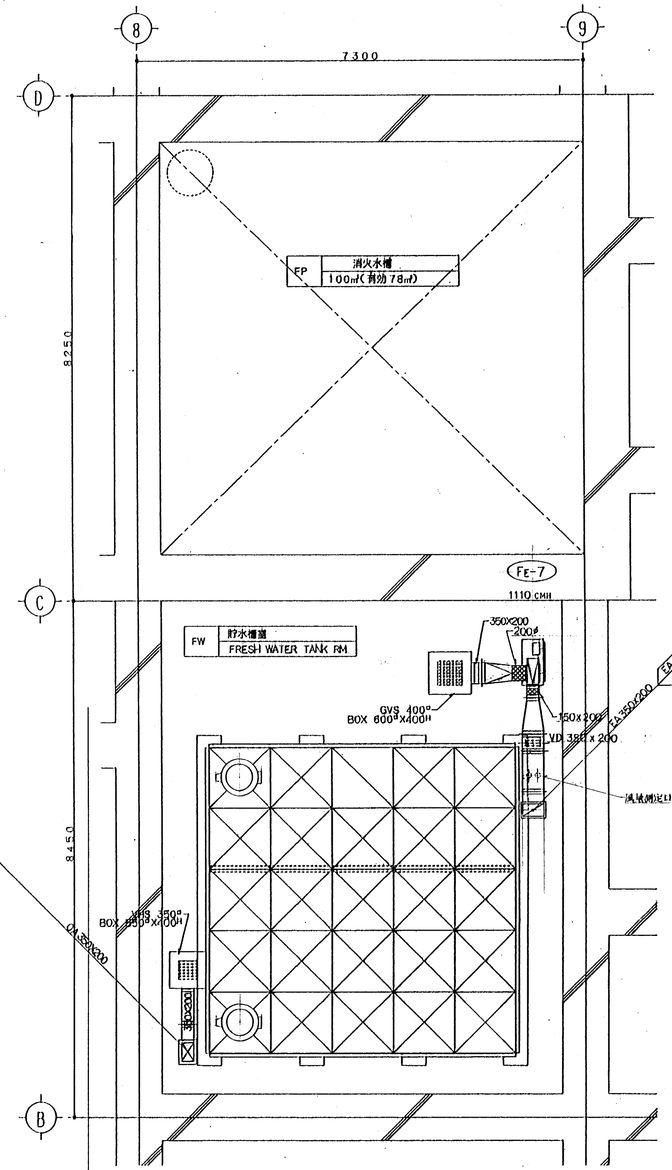

貯水槽室詳細図（空調，換気） S=1/50

機械室詳細図（空調，換気） S=1/50

AS BUILT PLAN		PROJECT TITLE NO. NA-453	
CONTRACTOR Hibiya Sogo Setsubi Co., LTD.		PROJECT TITLE Construction of Aviation Admin Facility (Mechanical)	
A & E (SUPERVISION)	Hokuto Setsubi Sekkei Co., LTD.	DRAWING TITLE	
SUBMITTED BY DFABREPRESENTATIVE Y. Maruki	DATE	BASEMENT FLOOR MECH. ROOM DUCTING PLAN (AIR COND.)	
FACILITY NO BLDG 978	SCALE S = 1/50	DISCIPLINE MECH	DWG SHEET NO. 34/74
SENDAI DFAB CONST. DIV.			

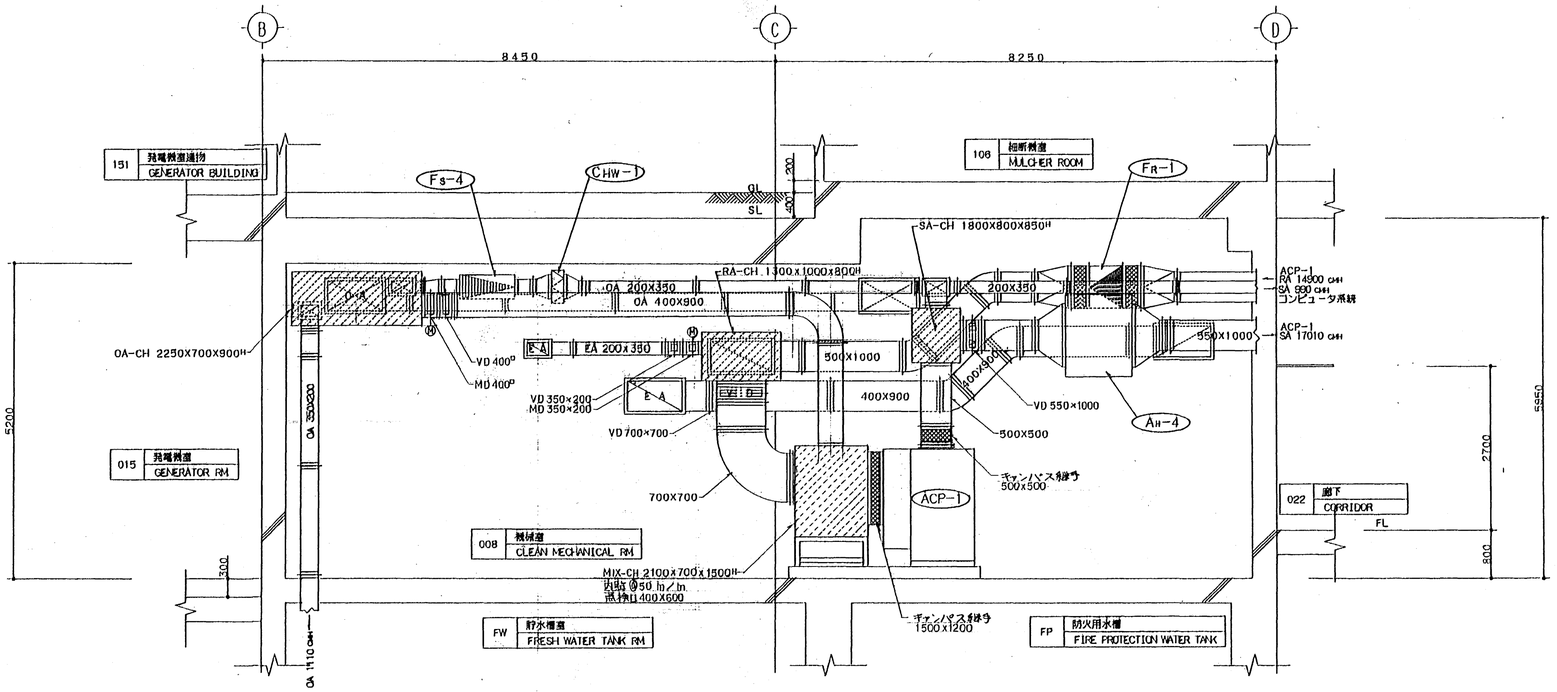

機械室断面図 "A"－"A" S=1/50

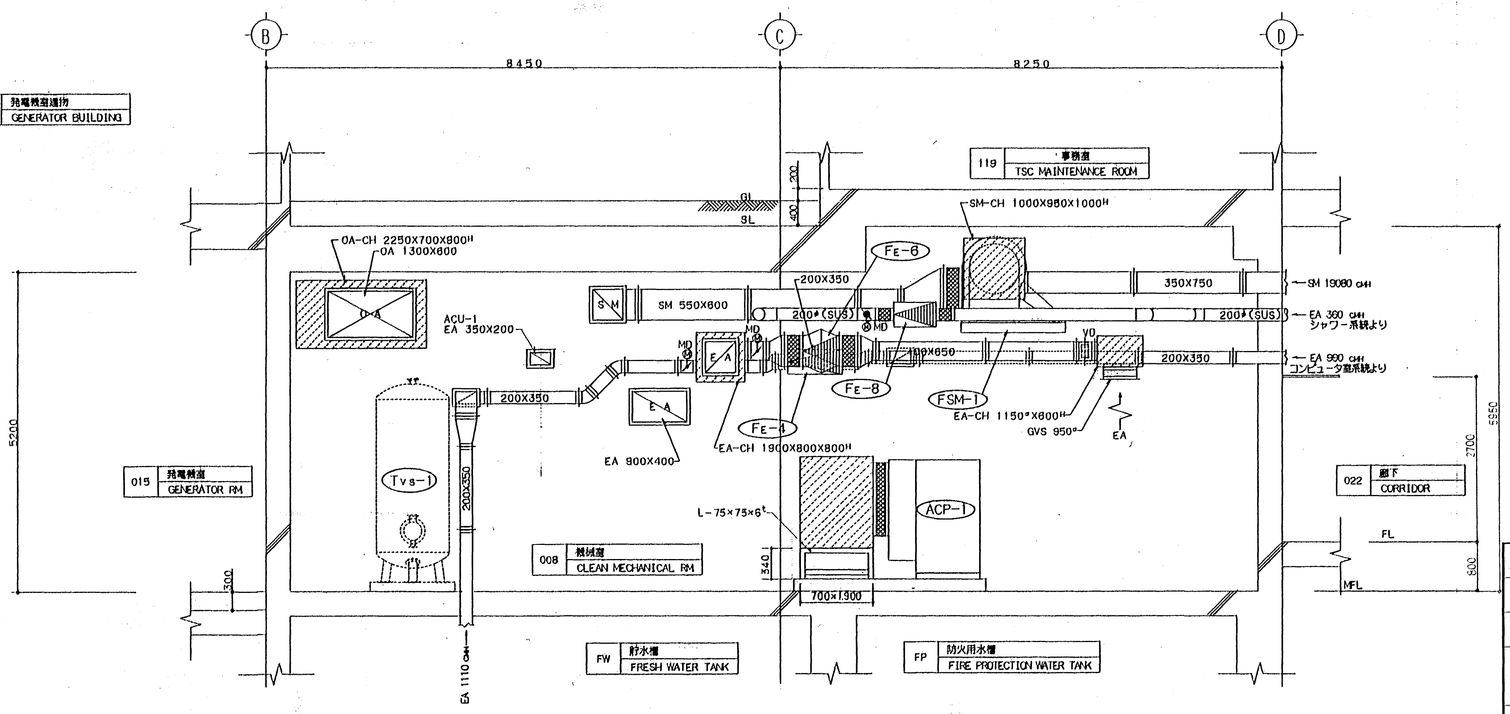

機械室断面図 "B"－"B" S=1/50

AS BUILT PLAN

CONTRACTOR Hibiya Sogo Setsubi Co., LTD.	PROJECT TITLE NO. NA-153
A & E (SUPERVISION) Reihoku Setsubi Sekkei Co., LTD.	PROJECT TITLE Construction of Aviation Admin Facility (Mechanical)
SUBMITTED BY DFABREPRESENTATIVE Y. Maruki' DATE	DRAWING TITLE BASEMENT FLOOR MECH. ROOM SECTION (AIR COND.) PART 1
FACILITY NO BLDG 978 / SCALE S = 1/50	DISCIPLINE MECH / DWG SHEET NO. 35/74

SENDAI DFAB CONST. DIV.

排気塔出口架台詳細図 S=1/50

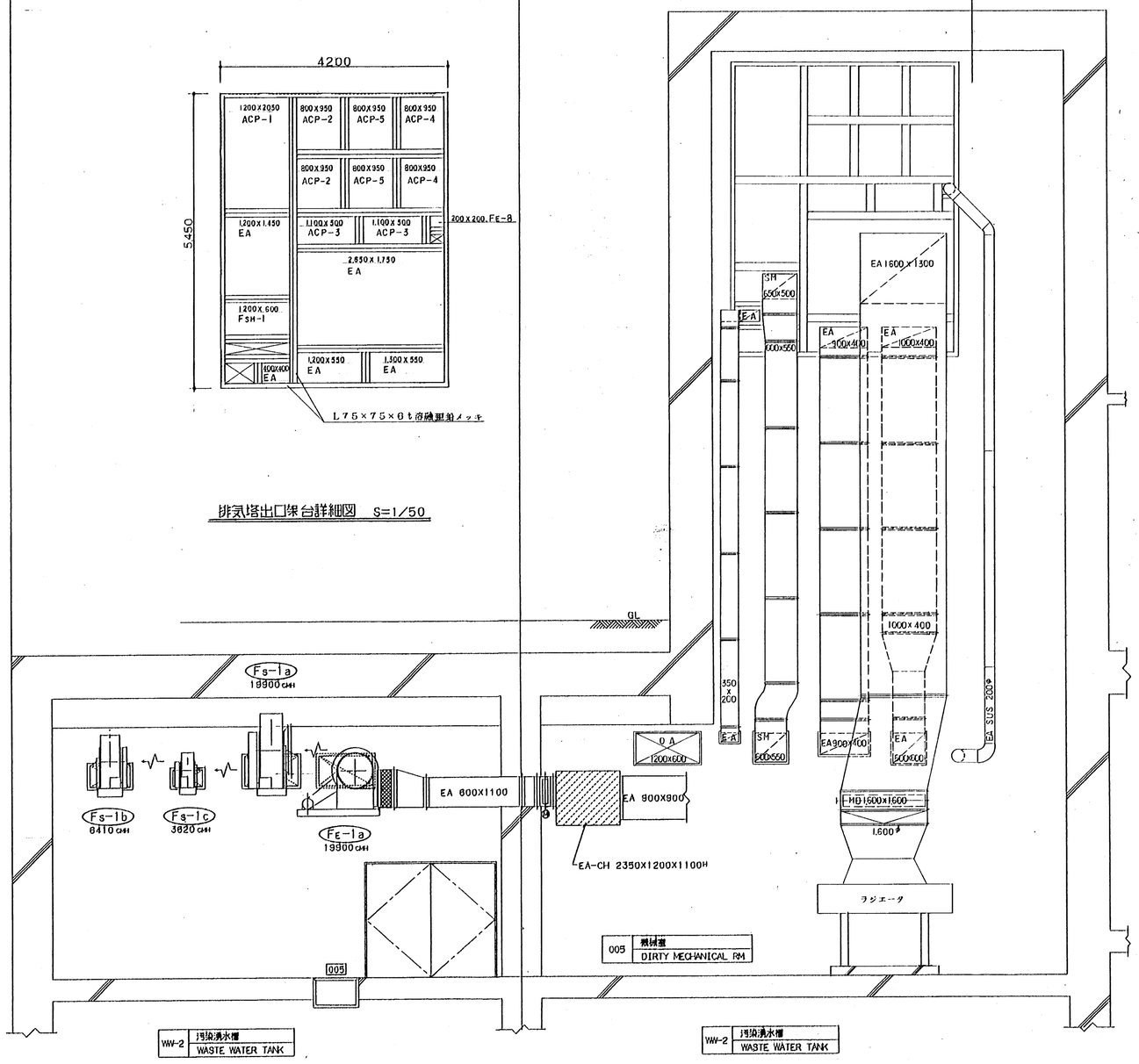

機械室断面図 "C"－"C" S=1/50

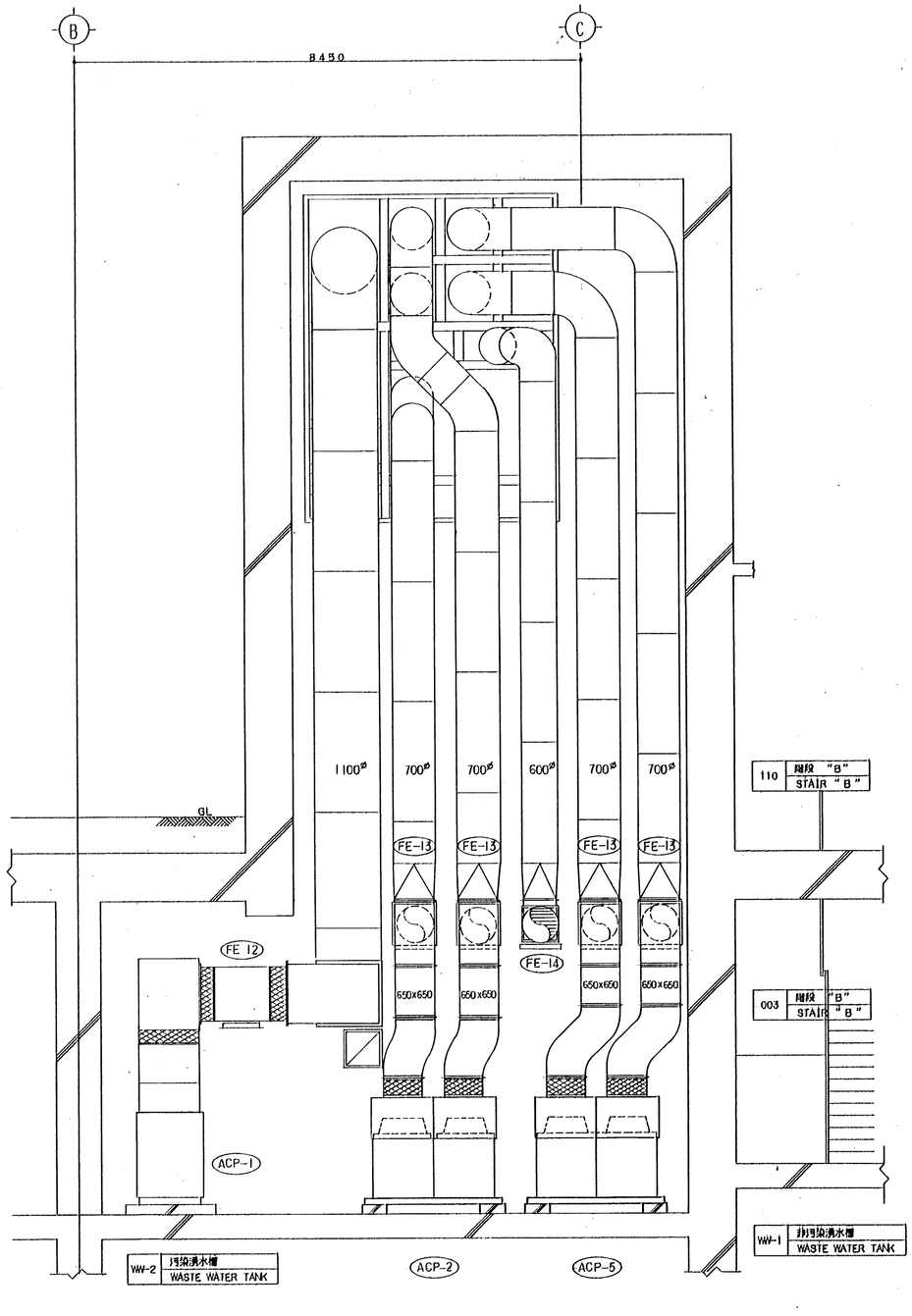

機械室断面図 "D"－"D" S=1/50

AS BUILT PLAN		PROJECT TITLE NO. NA-453	
CONTRACTOR Hibiya Sogo Setsubi Co., LTD.		PROJECT TITLE Construction of Aviation Admin Facility (Mechanical)	
A & E (SUPERVISION)	Reihoku Setsubi Sekkei Co., LTD.	DRAWING TITLE	
SUBMITTED BY DFAB REPRESENTATIVE	DATE	BASEMENT FLOOR MECH. ROOM SECTION (AIR COND.) PART 2	
FACILITY NO BLDG 978	SCALE S= 1/50	DISCIPLINE MECH	DWG SHEET NO. 36/74
SENDAI DFAB CONST. DIV.			

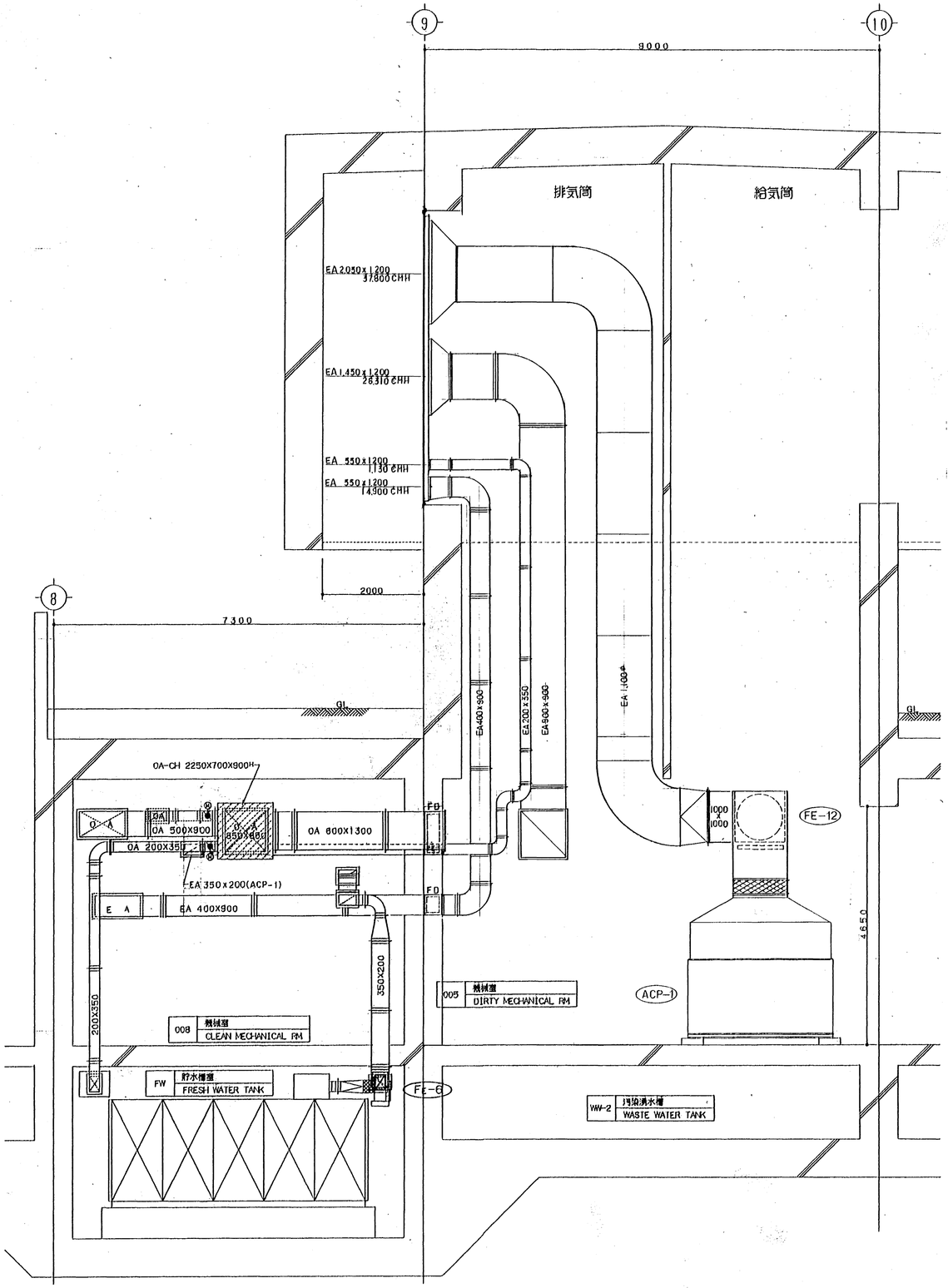

機械室断面図 "F"－"F" S=1/50

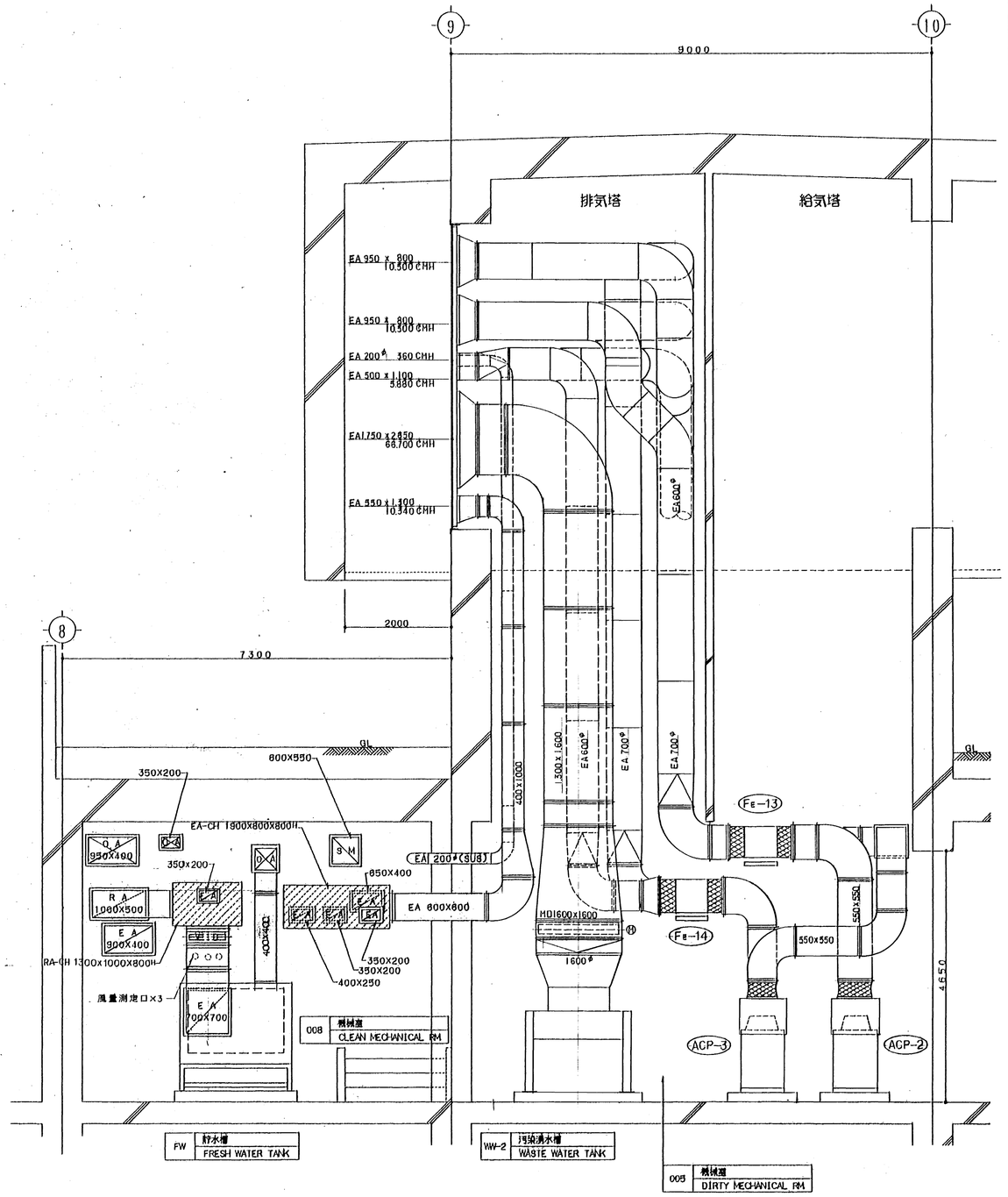

機械室断面図 "E"－"E" S=1/50

AS BUILT PLAN		PROJECT TITEL NO.	NA-453
CONTRACTOR Hibiya Sogo Setsubi Co., LTD.		PROJECT TITLE Construction of Aviation Admin Facility (Mechanical)	
A & E (SUPERVISION)	Reihoku Setsubi Sekkei Co., LTD.	DRAWING TITLE	
SUBMITTED BY DFAB REPRESENTATIVE	DATE	BASEMENT FLOOR MECH. ROOM SECTION (AIR COND.) PART 3	
FACILITY NO BLDG 978	SCALE S = 1/50	DISCIPLINE MECH	DWG SHEET NO. 37/74
SENDAI DFAB CONST. DIV.			

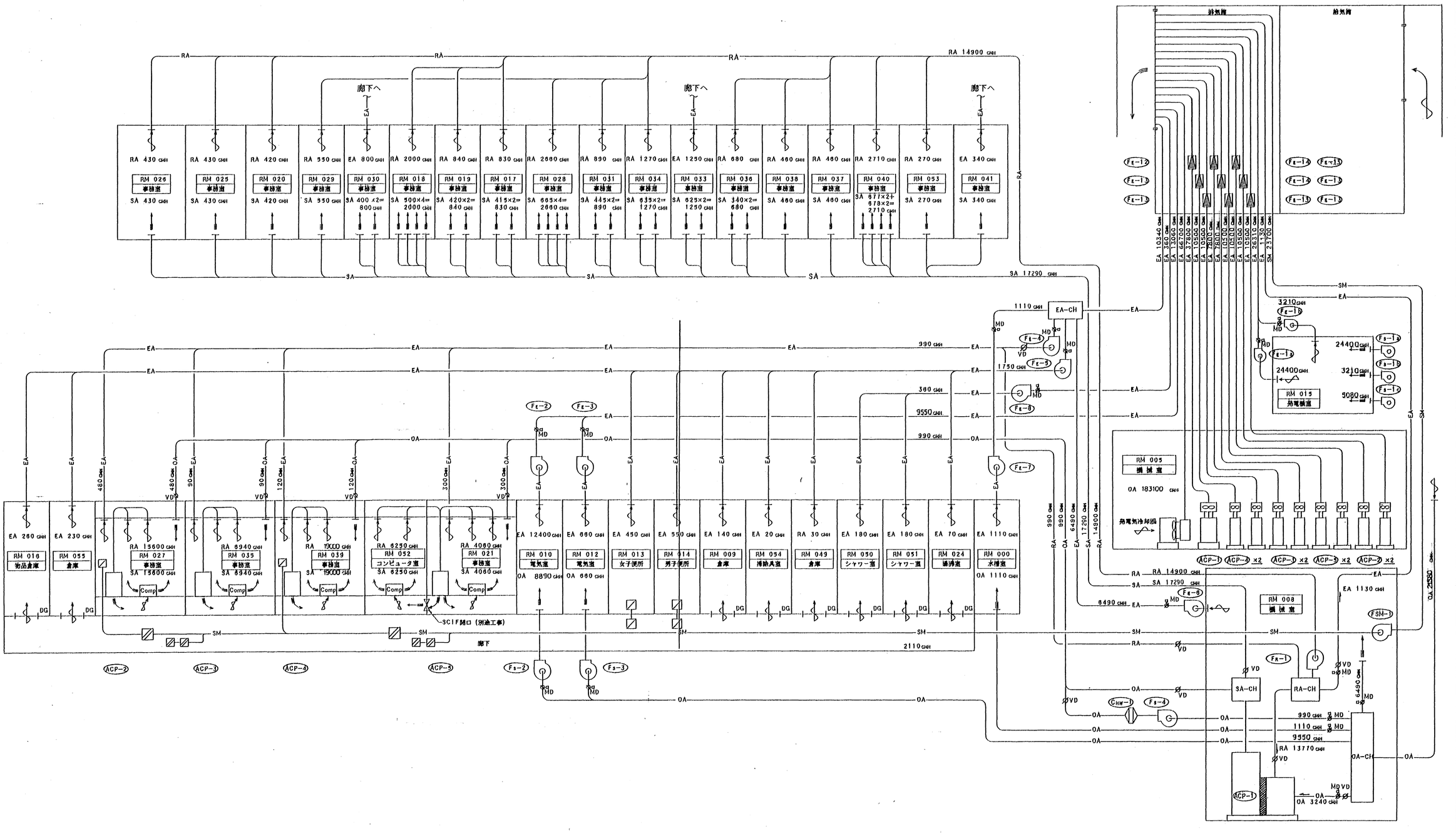

地階空調エアフロー図　S=NON

AS BUILT PLAN		PROJECT TITLE NO. NA-463	
CONTRACTOR Hibiya Sogo Setsubi Co., LTD.		PROJECT TITLE Construction of Aviation Admin Facility (Mechanical)	
A & E (SUPERVISION)	Nihoku Setsubi Sekkei Co., LTD.	DRAWING TITLE	
SUBMITTED BY DFAB REPRESENTATIVE	DATE	BASEMENT FLOOR DUCTING DIAGRAM (AIR COND.)	
FACILITY NO BLDG 978	SCALE S = NO SCALE	DISCIPLINE MECH	DWG SHEET NO. 40/74
SENDAI DFAB CONST. DIV.			

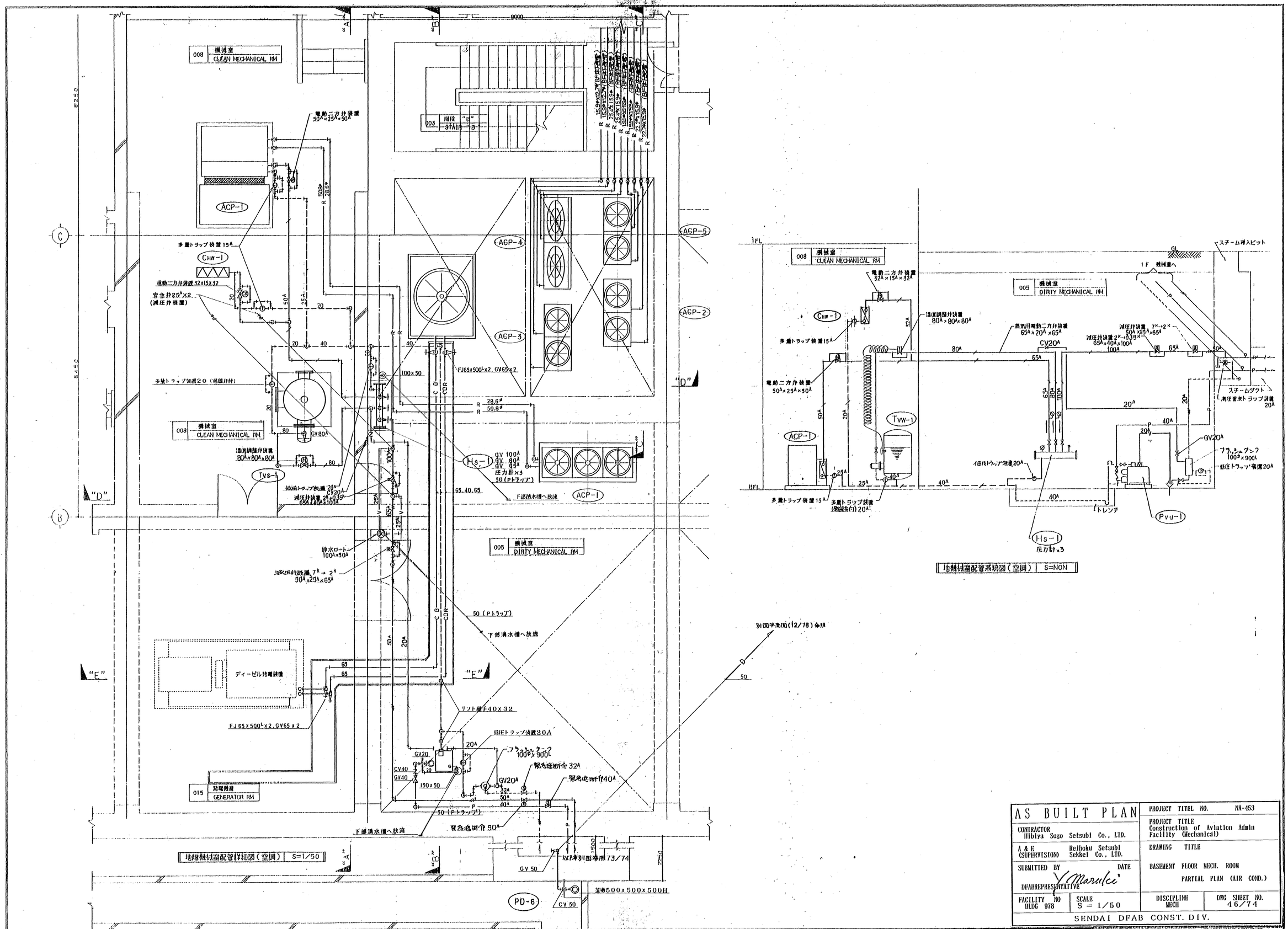

AS BUILT PLAN	PROJECT TITEL NO. NA-453
CONTRACTOR Hibiya Sogo Setsubi Co., LTD.	PROJECT TITLE Construction of Aviation Admin Facility (Mechanical)
A & E (SUPERVISION) Reihoku Setsubi Sekkei Co., LTD.	DRAWING TITLE
SUBMITTED BY DFAB REPRESENTATIVE Y. Maruki DATE	BASEMENT FLOOR MECH. ROOM PARTIAL PLAN (AIR COND.)
FACILITY NO BLDG 978 / SCALE S = 1/50	DISCIPLINE MECH / DWG SHEET NO. 46/74
SENDAI DFAB CONST. DIV.	

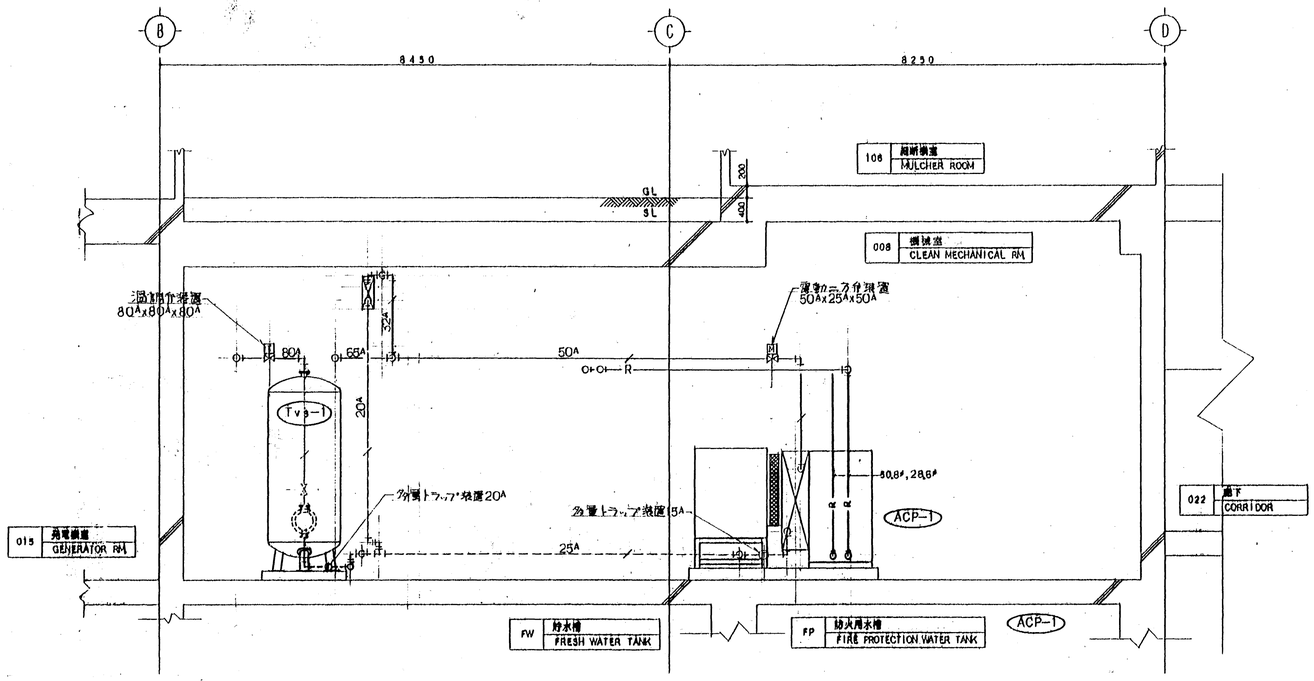

機械室断面図 "A"－"A" S=1/50

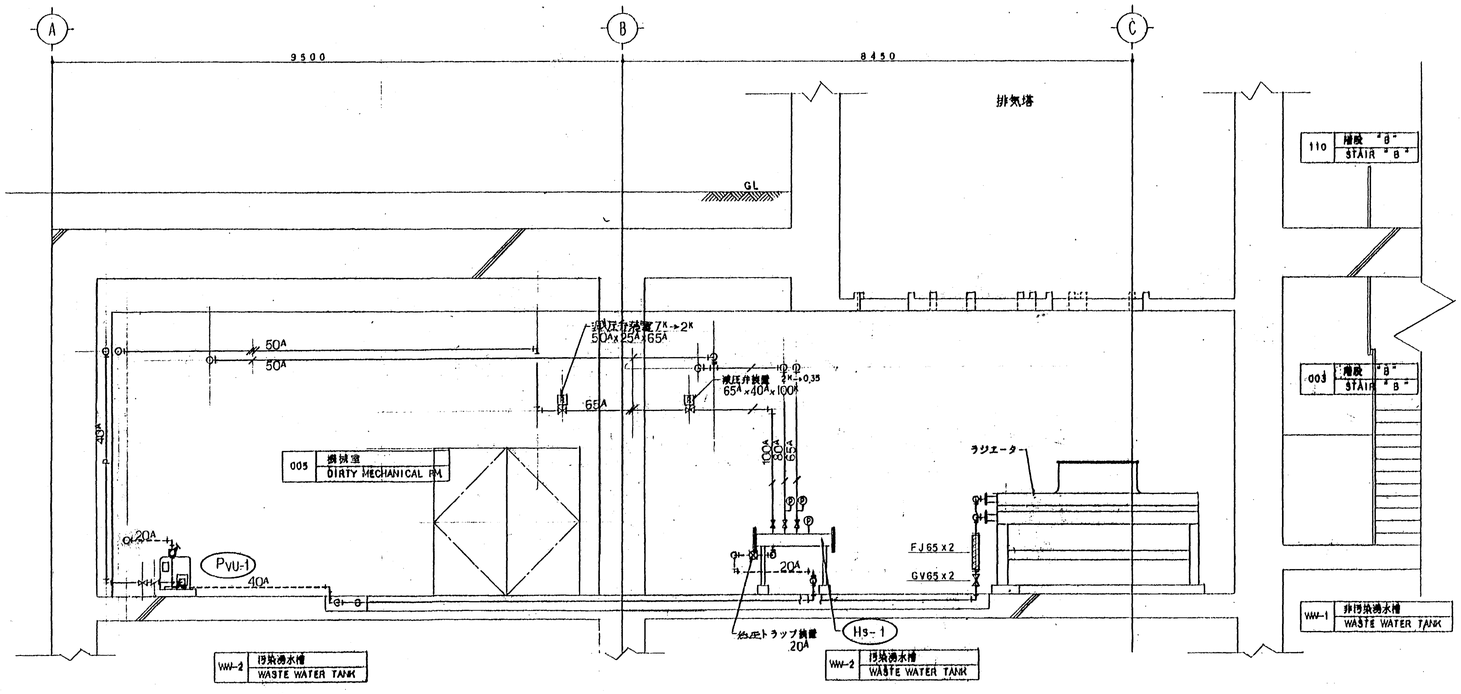

機械室断面図 "B"－"B" S=1/50

AS BUILT PLAN		PROJECT TITLE NO. NA-453	
CONTRACTOR Hibiya Sogo Setsubi Co., LTD.		PROJECT TITLE Construction of Aviation Admin Facility (Mechanical)	
A & E (SUPERVISION)	Reihoku Setsubi Sekkei Co., LTD.	DRAWING TITLE	
SUBMITTED BY DFAB REPRESENTATIVE	DATE	BASEMENT FLOOR MECH. ROOM SECTION (AIR COND.) PART 1	
FACILITY NO BLDG 978	SCALE S = 1/50	DISCIPLINE MECH	DWG SHEET NO. 47/74
SENDAI DFAB CONST. DIV.			

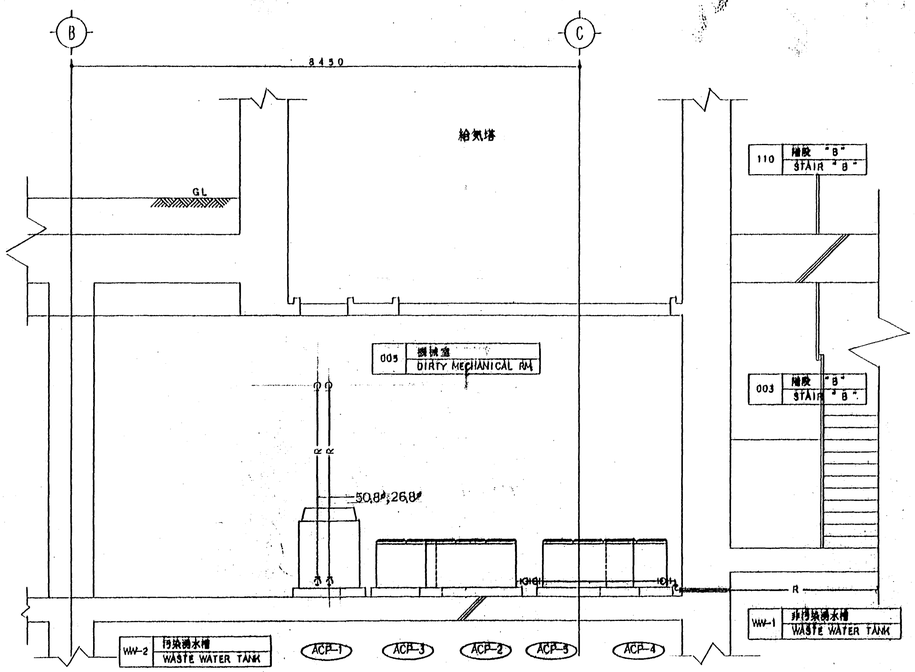

機械室断面図 "C" - "C" S=1/50

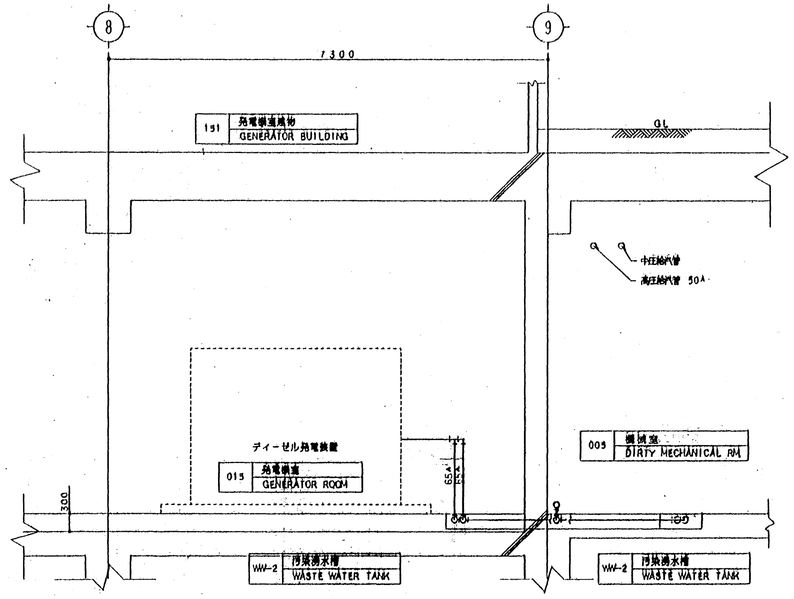

機械室断面図 "E" - "E" S=1/50

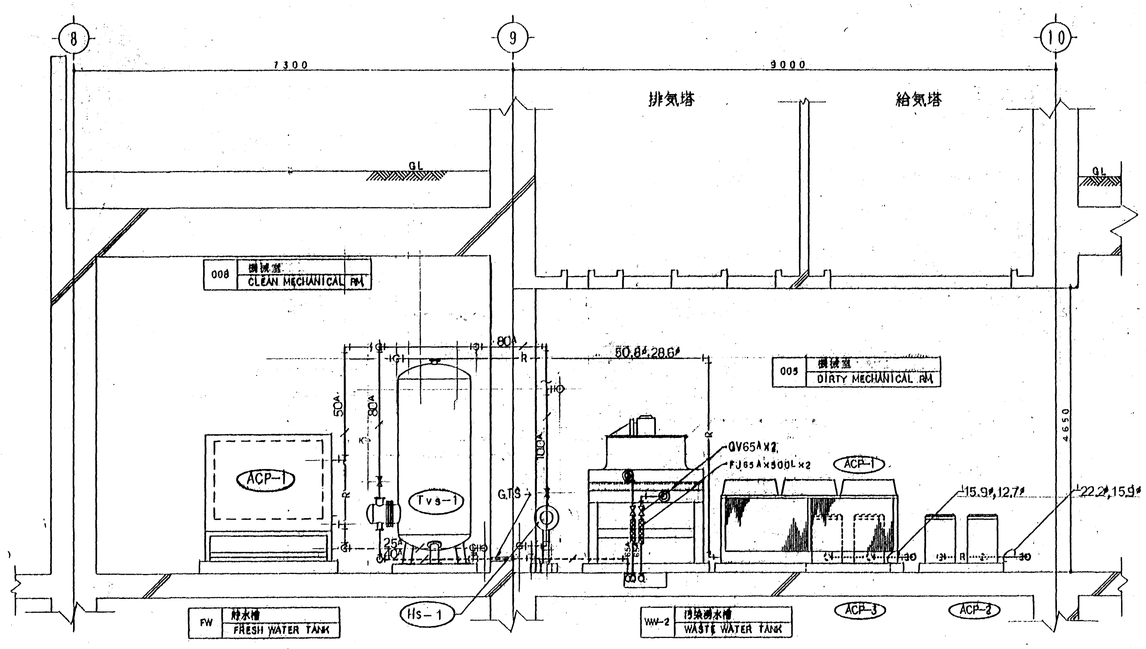

機械室断面図 "D" - "D" S=1/50

AS BUILT PLAN		PROJECT TITEL NO. NA-453	
CONTRACTOR Hibiya Sogo Setsubi Co., LTD.		PROJECT TITLE Construction of Aviation Admin Facility (Mechanical)	
A & E (SUPERVISION) Rejhoku Setsubi Sekkei Co., LTD		DRAWING TITLE	
SUBMITTED BY DFABREPRESENTATIVE Y. Maruki	DATE	BASEMENT FLOOR MECH. ROOM SECTION (AIR COND.) PART 2	
FACILITY NO BILD 978	SCALE S = 1/50	DISCIPLINE MECH	DWG SHEET NO. 48/74
SENDAI DFAB CONST. DIV.			

地階機器明細表（空調）
EQUIPMENT SCHEDULE

記号 SYMBOL	機器名 ITEM	形式 TYPE	仕様及能力 DISCRIPTION	電気仕様 ELECTRICAL	数量 Q.T.Y.	室番 RM No.	室名 RM NAME	備考 REMARKS
Hs-1	蒸汽ヘッダー STEAM HEADER	横床置型	150φX1320L 65AX80AX100A		1	008	機械室 CLEAN MECH RM	(別図詳細図参照)
Pvu-1	還水用真空ポンプ VACUUM HEATING PUMP	床置形単式	相当放熱面積 : EDR 500 m² 真空ポンプ : 90 L/mim X (−)250 mmHg 送水ポンプ : 32AX 30 L/mim X 1.2 Kg/cm² x 32 mH	3φX200VX50HZX0.25KW 3φX200VX50HZX0.4KW	1	005	機械室 DIRTY MECH RM	
ACP-1	ヒーポンパッケージエアコン PACKAGED AIR CONDITIONER (ACP40 形)	空冷ヒートポンプ式 蒸気コイル付 屋内機：床置形 直膨コイル式 屋外機：空冷式	夏季温度条件 :to=DB28.4℃ RH69% ti=DB25.6℃ RH50% 冷房コイル能力 :(76100 Kcal/Hr) 100KW 冬季温度条件 :to=DB-7.2℃ RH66% ti=DB20.0℃ RH40% 蒸気コイル能力 :55300Kcal/Hr, (DXコイル56300Kcal/Hr) 送風量 Qs :17010 m³/Hr, SP 50 mmAq 外気量 Qo :3240 m³/Hr 附属品 ドレントラップ、 プレフィルター（重量法25%以上）	3φ X200V X50HZ 送風機 … 7.5KW コンプレッサー …30.0KW 屋外機ファン … 0.7KWX3	1	008	機械室 CLEAN MECH RM	地階一般室用 送風機残留運転回路、 警報(故障)出力端子、 送風機連動端子 室外機風量 37800 CMH 以下
ACP-2	コンピューター室用パッケージエアコン PACKAGED AIR CONDITIONER FOR COMPUTOR ROOM (ACP-C20形)	空冷式 屋内機：床置形下吹出 直膨コイル式 屋外機：空冷式（2台）	夏季温度条件 :to=DB28.4℃ RH69% ti=DB22.0℃ RH45% 冷房コイル能力 :(34100 Kcal/Hr) 40.0KW 再熱コイル能力 :(7860 Kcal/Hr) 9.0KW ;冷媒レヒートコイル 冬季温度条件 :to=DB-7.2℃ RH66% ti=DB22.0℃ RH45% 暖房ヒーター能力 :(2250 Kcal/Hr) 2.6KW 送風量 Qs :15600 m³/Hr, SP 16 mmAq 外気量 Qo :480 m³/Hr 附属品 ドレントラップ メインフィルター（重量法90%以上）	3φ X200V X50HZ 電気ヒーター … 2.6KW 送風機 … 5.5KW コンプレッサー …7.5KWX2 屋外機ファン … 0.5KWx2	1	027	事務室 ASCOMM OFFICE	年間冷房 送風機残留運転回路、 電気ヒーター用マグネットスイッチ、過熱防止装置、 圧縮機片肺運転機能、 サーモスタット、 警報(故障)出力端子 室外機風量 10500 CMHx2以下
ACP-3	コンピューター室用パッケージエアコン PACKAGED AIR CONDITIONER FOR COMPUTOR ROOM (ACP-C10 形)	空冷式 屋内機：床置形下吹出 直膨コイル式 屋外機：空冷式（2台）	夏季温度条件 :to=DB28.4℃ RH69% ti=DB22.0℃ RH45% 冷房コイル能力 :(16400 Kcal/Hr) 19.0KW 再熱コイル能力 :(3500 Kcal/Hr) 4.0KW 冷媒レヒートコイル 冬季温度条件 :to=DB-7.2℃ RH66% ti=DB22.0℃ RH45% 暖房ヒーター能力 :(2130 Kcal/Hr) 2.5KW 送風量 Qs : 6940 m³/Hr, SP 1.1 mmAq 外気量 Qo :90 m³/Hr 附属品 ドレントラップ メインフィルター（重量法90%以上）	3φ X200V X50HZ 電気ヒーター … 2.5KW 送風機 … 2.2KW コンプレッサー …3.75KWX2 屋外機ファン …0.16KWX2	1	035	事務室 ADP OFFICERM	年間冷房 送風機残留運転回路、 電気ヒーター用マグネットスイッチ、過熱防止装置、 圧縮機片肺運転機能、 サーモスタット、 警報(故障)出力端子 室外機風量 7800 CMHx2以下
ACP-4	コンピューター室用パッケージエアコン PACKAGED AIR CONDITIONER FOR COMPUTOR ROOM (ACP-C20 形)	空冷式 屋内機：床置形下吹出 直膨コイル式 屋外機：空冷式（2台）	夏季温度条件 :to=DB28.4℃ RH69% ti=DB22.0℃ RH45% 冷房コイル能力 :(41700 Kcal/Hr) 50.0KW 再熱コイル能力 :(4560 Kcal/Hr) 5.8KW 冷媒レヒートコイル 冬季温度条件 :to=DB-7.2℃ RH66% ti=DB22.0℃ RH45% 送風量 Qs :18080 m³/Hr, SP 13 mmAq 外気量 Qo :120 m³/Hr 附属品 ドレントラップ プレフィルター（重量法25%以上） メインフィルター（重量法90%以上）	電気ヒーター … 3.5KW 送風機 … 7.5KW コンプレッサー … 7.5KWX2 屋外機ファン … 0.1KWx2	1	039	事務室 ANALYSIS	年間冷房 送風機残留運転回路、 電気ヒーター用マグネットスイッチ、過熱防止装置、 圧縮機片肺運転機能、 サーモスタット、 警報(故障)出力端子 室外機風量 10500 CMHx2以下
ACP-5	コンピューター室用パッケージエアコン PACKAGED AIR CONDITIONER FOR COMPUTOR ROOM (ACP-C15 形)	空冷式 屋内機：床置形下吹出 直膨コイル式 屋外機：空冷式（2台）	夏季温度条件 :to=DB28.4℃ RH69% ti=DB22.0℃ RH45% 冷房コイル能力 :(26400 Kcal/Hr) 31.5KW 再熱コイル能力 :(1300 Kcal/Hr) 1.6KW 冷媒レヒートコイル 冬季温度条件 :to=DB-7.2℃ RH66% ti=DB22.0℃ RH45% 送風量 Qs :10310 m³/Hr, SP 10 mmAq 外気量 Qo :300 m³/Hr 附属品 ドレントラップ メインフィルター（重量法90%以上）	送風機 … 2.2KW コンプレッサー … 5.5KWX2 屋外機ファン … 0.4KWX2	1	052 021	コンピュータ室 事務室	年間冷房 送風機残留運転回路、 圧縮機片肺運転機能、 サーモスタット 警報(故障)出力端子 室外機風量 10500 CMHx2以下
AH-1	加湿器 HUMIDIFIR	滴下浸透気化式 個別天吊形	加湿能力 :MAX 3.5 Kg/Hr (ti=DB22 ℃ RH45%) 給水量 :11 L/Hr 風量 :1600 CMH	1φ X120V X50HZX0.275KW	(1) 3 (2)	027 203	事務室 事務室	外部信号基板共 (VTB 6000)
AH-2	加湿器 HUMIDIFIR	滴下浸透気化式 個別天吊形	加湿能力 :MAX 2.2 Kg/Hr (ti=DB22 ℃ RH45%) 給水量 :5.5 L/Hr 風量 :800 CMH	1φ X120V X50HZX0.15KW	(1) 3 (1) (1)	021 105 233	事務室 コンピュータ室 事務室	外部信号基板共 (VTB 3000)
AH-3	加湿器 HUMIDIFIR	滴下浸透気化式 個別天井埋込形	加湿能力 :MAX 0.9 Kg/Hr (ti=DB22 ℃ RH45%) 給水量 :4.0 L/Hr 風量 :460 CMH	1φ X120V X50HZX0.084KW	(1) 2 (1)	035 039	事務室 事務室	外部信号基板共 (VCD 1700)
AH-4	加湿器 HUMIDIFIR	滴下浸透気化式 ダクト組込形	加湿能力 :16.7 Kg/Hr (ti=DB20 ℃ RH40%) 給水量 :42 L/Hr 風量 :18400 CMH	1φ X200V X50HZX0.015KW	1	008	機械室 (ACP-1 用)	制御盤他附属品共 (VDB35-089AH)
AH-5	加湿器 HUMIDIFIR	間接蒸気式 外床置形	加湿能力 : 27.9 Kg/Hr (ti=DB20 ℃ RH40%) 給水量 : 70 L/Hr 加熱蒸気量 : 33 Kg/Hr (2 Kg/cm²)	1φ X200V X50HZX0.01KW	1	107	機械室 (ACP-6 用)	制御盤、噴霧管、弁他附属品共 (SHA 302V)
AH-6	加湿器 HUMIDIFIR	間接蒸気式 外床置形	加湿能力 : 17.0 Kg/Hr (ti=DB20 ℃ RH40%) 給水量 : 43 L/Hr 加熱蒸気量 : 20 Kg/Hr (2 Kg/cm²)	1φ X200V X50HZX0.01KW	1	107	機械室 (ACP-7 用)	制御盤、噴霧管、弁他附属品共 (SHA 202V)
CHW-1	蒸気コイル STEAM COIL UNIT	天吊ダクト組込形	加熱能力 : 11700 Kcal/Hr 蒸気量 : 20.0 Kg/h (0.35 Kg/cm²) 温度条件 : to = DB -7.2 ℃, ti = DB 20 ℃		1	008	機械室 CLEAN MECH RM	
EH-1	電気パネルヒーター ELECTRIC PANEL HEATER	壁掛型	加熱能力 : 70 Kcal/Hr 寸法 : 420WX80DX500H 付属品 : サーモ、過熱防止サーモ付	1φ X120V X50HZX0.08KW	1	013	女子便所 WOMEN S TOILET	
EH-2	電気パネルヒーター ELECTRIC PANEL HEATER	壁掛型	加熱能力 : 80 Kcal/Hr 寸法 : 420WX80DX500H 付属品 : サーモ、過熱防止サーモ付	1φ X120V X50HZX0.09KW	1	014	男子便所 MEN S TOILET	

1,2階機器明細表（空調）
EQUIPMENT SCHEDULE

記号 SYMBOL	機器名 ITEM	形式 TYPE	仕様及能力 DISCRIPTION	電気仕様 ELECTRICAL	数量 Q.T.Y.	室番 RM No.	室名 RM NAME	備考 REMARKS
HE-1	暖房用熱交換機 HEAT EXCHANGER	シェル&チューブ式	加熱能力 : 297000 Kcal/Hr 1次側 : 蒸汽 0.35 Kg/m² G … 560 Kg/Hr (100A) 2次側 : 温水 50℃ → 60℃ … 495 L/min (100A) コイル : Cup 32φX 約47.7 m (4.2 m²)		1	107	機械室 MECHANICAL RM	
PH-2	温水循環ポンプ HEATED WATER PUMP	床置渦巻型	65AX 495 L/mim X 10 mH	3φ X200V X50HZX2.2KW	2	107	機械室 MECHANICAL RM	
PH-3	温水ブースタポンプ（2次側） CIRCULATED PUMP	インライン渦巻型	50AX141 L/mim X 11 mH	3φ X200V X50HZX0.75KW	1	107	機械室 MECHANICAL RM	
Hs-2	蒸汽ヘッダー STEAM HEADER	横床置型	150φX1320L 100AX100AX40A		1	107	機械室 MECHANICAL RM	
HHS	温水ヘッダー（往） HOT WATER SUPPLY HEADER	床置横形	150φX1630L 100AX50AX50AX50A		1	107	機械室 MECHANICAL RM	
HHR	温水ヘッダー（還） HOT WATER RETURN HEADER	床置横形	150φX1760L 100AX50AX50AX50AX20A		1	107	機械室 MECHANICAL RM	
Pvu-2	還水用真空ポンプ VACUUM HEATING PUMP	床置形複式	相当放熱面積 : EDR 800 m² 真空ポンプ : 140 L/mim X (−)250 mmHg 送水ポンプ : 32AX 45 L/mim X 1.0Kg/cm² x 26 mH	3φ X200V X50HZX0.4KWx2 3φ X200V X50HZX0.4KWx2	1	107	機械室 MECHANICAL RM	
Te-2	膨張タンク(暖房用) EXPANSION TANK	ベロー密閉型 円筒立型床置	最低使用圧力 : 3.4 Kgf/cm² 最高使用圧力 : 3.8 Kgf/cm² 膨張量 : 11.9 L		1	107	機械室 MECHANICAL RM	
ACP-6	冷暖パッケージエアコン PACKAGED AIR CONDITIONER (ACP40 形)	空冷式温水コイル付 屋内機：床置形 直膨コイル式 屋外機：空冷式	夏季温度条件 :to=DB28.4℃ RH69% ti=DB25.6℃ RH50% 冷房コイル能力 :(87800 Kcal/Hr) 100KW 冬季温度条件 :to=DB-7.2℃ RH66% ti=DB20.0℃ RH40% 温水コイル能力 :86500 Kcal/Hr, 143 L/min 送風量 Qs :16800 m³/Hr, SP 37 mmAq 外気量 Qo :5400 m³/Hr 附属品 ドレントラップ、 プレフィルター（重量法25%以上）	3φ X200V X50HZ 温水 60℃ → 50℃ 送風機 … 5.5KW コンプレッサー …30.0KW 屋外機ファン … 0.7KWX3	1	107	機械室 MECHANICAL RM	1階一般室用 送風機残留運転回路 送風機連動端子、 警報(故障)出力端子
ACP-7	冷暖パッケージエアコン PACKAGED AIR CONDITIONER (ACP50 形)	空冷式温水コイル付 屋内機：床置形 直膨コイル式 屋外機：空冷式	夏季温度条件 :to=DB28.4℃ RH69% ti=DB25.6℃ RH50% 冷房コイル能力 :(86000 Kcal/Hr) 100KW 冬季温度条件 :to=DB-7.2℃ RH66% ti=DB22.8℃ RH50% 温水コイル能力 :66100 Kcal/Hr, 110 L/min 送風量 Qs :19330 m³/Hr, SP 44 mmAq 外気量 Qo :3300 m³/Hr 附属品 ドレントラップ	3φ X200V X50HZ 温水 60℃ → 50℃ 送風機 … 7.5KW コンプレッサー … 30.0KW 屋外機ファン … 0.7KWX3	1	107	機械室 MECHANICAL RM	2階一般室用 送風機残留運転回路 送風機連動端子、 警報(故障)出力端子
ACP-8	コンピューター室用パッケージエアコン PACKAGED AIR CONDITIONER FOR COMPUTOR ROOM (ACP-C10 形)	空冷式 屋内機：床置形下吹出 直膨コイル式 屋外機：空冷式（2台）	夏季温度条件 :to=DB28.4℃ RH69% ti=DB22.0℃ RH45% 冷房コイル能力 :(20300 Kcal/Hr) 25.0KW 再熱コイル能力 :(2120 Kcal/Hr) 2.5KW 冷媒レヒートコイル 冬季温度条件 :to=DB-7.2℃ RH66% ti=DB22.0℃ RH45% 送風量 Qs : 8420 m³/Hr, SP 14 mmAq 外気量 Qo :300 m³/Hr 附属品 :防雪フード ドレントラップ メインフィルター（重量法90%以上）	3φ X200V X50HZ 電気ヒーター … 4.3KW (3690 Kcal/Hr) 送風機 … 2.2KW コンプレッサー … 5.5KWX2 屋外機ファン … 0.4KWX2	1	105	コンピュータ室 MOCC SYSTEMS RM	年間冷房 送風機残留運転回路 圧縮機片肺 運転機能、 サーモスタット、 送風機連動端子、 警報(故障)出力端子
ACP-9	コンピューター室用パッケージエアコン PACKAGED AIR CONDITIONER FOR COMPUTOR ROOM (ACP-C20 形)	空冷式 屋内機：床置形下吹出 直膨コイル式 屋外機：空冷式	夏季温度条件 :to=DB28.4℃ RH69% ti=DB22.0℃ RH45% 冷房コイル能力 :(34500 Kcal/Hr) 40.0KW 再熱コイル能力 :(5900 Kcal/Hr) 7.1KW 冷媒レヒートコイル 冬季温度条件 :to=DB-7.2℃ RH66% ti=DB22.0℃ RH45% 送風量 Qs :15600 m³/Hr, SP 22 mmAq 外気量 Qo :660 m³/Hr 附属品 :防雪フード ドレントラップ メインフィルター（重量法90%以上）	3φ X200V X50HZ 送風機 … 5.5KW コンプレッサー …7.5KWX2 屋外機ファン …0.5KWx2	1	203	事務室 NRSD OPS OFFICE	年間冷房 送風機残留運転回路 圧縮機片肺 運転機能、 サーモスタット、 送風機連動端子 警報(故障)出力端子
ACP-10	コンピューター室用パッケージエアコン PACKAGED AIR CONDITIONER FOR COMPUTOR ROOM (ACP-C10 形)	空冷式 屋内機：床置形下吹出 直膨コイル式 屋外機：空冷式	夏季温度条件 :to=DB28.4℃ RH69% ti=DB22.0℃ RH45% 冷房コイル能力 :(14500 Kcal/Hr) 18.0KW 再熱コイル能力 :(5820 Kcal/Hr) 7.1KW 冷媒レヒートコイル 冬季温度条件 :to=DB-7.2℃ RH66% ti=DB22.0℃ RH45% 送風量 Qs : 6600 m³/Hr, SP 13 mmAq 外気量 Qo :300 m³/Hr 附属品 :防雪フード ドレントラップ メインフィルター（重量法90%以上）	3φ X200V X50HZ 送風機 … 2.2KW コンプレッサー …3.75KWX2 屋外機ファン …0.16KWX2	1	233	事務室 VQ-1 SPINT COMM ROOM	年間冷房 送風機残留運転回路 圧縮機片肺 運転機能、 サーモスタット、 送風機連動端子 警報(故障)出力端子
Cw-1	コンベクター CONVECTOR	温水用壁掛形	暖房能力 : 1420 Kcal/Hr 温水量 : 3.0 L/min 温水 60℃→50℃ 温度条件 : ti = DB 15 ℃ 寸法 : 1300WX280DX570H		1	126	女子便所 WOMEN S TOILET	サーモバルブ付
Cw-2	コンベクター CONVECTOR	温水用壁掛形	暖房能力 : 1620 Kcal/Hr 温水量 : 3.0 L/min 温水 60℃→50℃ 温度条件 : ti = DB 15 ℃ 寸法 : 1500WX280DX570H		1	127	男子便所 MEN S TOILET	サーモバルブ付
Cw-3	コンベクター CONVECTOR	温水用壁掛形	暖房能力 : 1590 Kcal/Hr 温水量 : 3.0 L/min 温水 60℃→50℃ 温度条件 : ti = DB 15 ℃ 寸法 : 1500WX280DX570H		1	212	女子便所 WOMEN S TOILET	サーモバルブ付
Cw-4	コンベクター CONVECTOR	温水用壁掛形	暖房能力 : 1390 Kcal/Hr 温水量 : 3.0 L/min 温水 60℃→50℃ 温度条件 : ti = DB 15 ℃ 寸法 : 1300WX280DX570H		2	213	男子便所 MEN S TOILET	サーモバルブ付
CHW-3	温水コイル HOT WATER COIL UNIT	天吊ダクト組込形	加熱能力 : 15600 Kcal/Hr 温水量 : 26.0 L/min 温水 60℃→50℃ 温度条件 : to = DB -7.2 ℃, ti = DB 20 ℃		3	123 216 119	事務室 事務室 事務室	
UH-CR	ユニットヒーター（V形） UNIT HEATER	天吊露出形	加熱能力 : 30500 kcal/Hr 温水量 : 51.0 L/min 温水 60℃→50℃ 温度条件 : ti = DB 4.4 ℃	3φX200VX50HZX0.75KW	1	151	発電機室建物 GENERATOR BUILDING	

AS BUILT PLAN	PROJECT TITLE NO. NA-453
CONTRACTOR Hibiya Sogo Setsubi Co., LTD.	PROJECT TITLE Construction of Aviation Admin Facility (Mechanical)
A & E (SUPERVISION) Reihoku Setsubi Sekkei Co., LTD.	DRAWING TITLE
SUBMITTED BY DATE DFABREPRESENTATIVE	EQUIPMENT SCHEDULE (AIR COND.)
FACILITY NO BLDG 978 / SCALE S = NO SCALE	DISCIPLINE MECH / DWG SHEET NO. 50/74
SENDAI DFAB CONST. DIV.	

機器明細表（換気）
EQUIPMENT SCHEDULE (VENTILATING)

記号 SYMBOL	機器名 ITEM	仕様 DISCRIPTION	電気仕様 ELECTRICAL	数量 Q.T.Y.	室番 RM No.	室名 RM NAME	備考 REMARKS
Fe-1a	シロッコファン SIRROCO FAN	#5 X 24400 CMHXSP 36 mmAq 天吊型	3φX200VX50HZ X7.5kW	1	015	発電機室 GENERATOR ROOM	防振ゴム付 Fs-1aと連動
Fe-1b	シロッコファン SIRROCO FAN	#2½X 3210 CMHXSP 23 mmAq 天吊型	3φX200VX50HZ X0.75kW	1	015	発電機室 GENERATOR ROOM	防振ゴム付 Fs-1bと連動
Fe-2	シロッコファン SIRROCO FAN	#3 X 8890 CMHXSP 34 mmAq 天吊型	3φX200VX50HZ X2.2kW	1	010	電気室 UPS ELECTRICAL ROOM	防振ゴム付、インバータ(別途) Fs-2と連動
Fe-3	シロッコファン SIRROCO FAN	#1 X 660 CMHXSP 13 mmAq 天吊型	3φX200VX50HZ X0.2kW	1	012	電気室 ELECTRICAL ROOM	防振ゴム付 Fs-3と連動
Fe-4	ストレートシロッコファン SIRROCO FAN	#1¾X 990 CMHXSP 25 mmAq 天吊型	3φX200VX50HZ X0.3kW	1	021 事務室 NPMOD ASW ROOM 027 事務室 ASCOMM OFFICE 035 事務室 ADP OFFICE 039 事務室 ANALYSIS OFFICE 052 コンピュータ室 NPMOD COMPUTER RM		Fs-4と連動
Fe-5	シロッコファン SIRROCO FAN	#1½X 1750 CMHXSP 29 mmAq 天吊型	3φX200VX50HZ X0.75kW	1	009 倉庫 STORAGE 013 女子便所 WOMAN'S TOILET 014 男子便所 MEN'S TOILET 016 物品倉庫 STORAGE 024 湯沸室 COFFEE MESS 049 倉庫 STORAGE ROOM 054 掃除具室 JANITOR'S CLOSET 055 倉庫 STORAGE		防振ゴム付 Acp-1と連動
Fe-6	ラインファン AXIAL FAN	500φX 6490 CMHXSP 45 mmAq 天吊型	3φX200VX50HZ X22kW	1	008	冷凍機室 CLEAN MECHANICALROOM	温度スイッチ付 2方放出金物付
Fe-7	シロッコファン SIRROCO FAN	#1 X 1110 CMHXSP 39 mmAq 天吊型	3φX200VX50HZ X0.75kW	1	000	水槽室 WATER TANK ROOM	防振ゴム付
Fe-8	ストレートシロッコファン SIRROCO FAN	#1½X 360 CMHXSP 21 mmAq 天吊型	3φX200VX50HZ X0.18kW	1	050 シャワー室 SHOWER ROOM 051 シャワー室 SHOWEA ROOM		
Fe-9	シロッコファン SIRROCO FAN	#2½X 3970 CMHXSP 12 mmAq 天吊型	3φX200VX50HZ X0.75kW	1	107	機械室 MECHANICAL ROOM	防振ゴム付
Fe-10	シロッコファン SIRROCO FAN	#3 X 5660 CMHXSP 10 mmAq 天吊型	3φX200VX50HZ X0.75kW	1	117	無停電電源装置室 UPS ROOM	防振ゴム付、インバータ付(別途) Fs-6と連動
Fe-11	シロッコファン SIRROCO FAN	#2 X 1790 CMHXSP 11 mmAq 天吊型	3φX200VX50HZ X0.4 kW	2	119 事務室 TSC MAINTE. ROOM 123 事務室 ASCOMM MAINTE. ROOM		防振ゴム付 倉庫のFs-7と連動
	ルーフファン ROOF FAN	400φX 1290 CMHXSP 4 mmAq	3φX200VX50HZ X0.05kW	1	216 事務室 NRSD MAINTE. SUPPLY AREA		低騒音型 シャッター付
Fe-12	軸流ファン AXIAL FAN	900φX 37800 CMHXSP 8 mmAq 天吊型	3φX200VX50HZ X11kW	1		排気塔	防振ゴム付 Acp-1と連動
Fe-13	軸流ファン AXIAL FAN	600φX 10500 CMHXSP 9 mmAq 天吊型	3φX200VX50HZ X1.5kW	6		排気塔	防振ゴム付 Acp-5と連動
Fe-14	軸流ファン AXIAL FAN	600φX 7800 CMHXSP 6 mmAq 天吊型	3φX200VX50HZ X1.5 kW	2		排気塔	防振ゴム付 Acp-3と連動
Fe-15	シロッコファン SIRROCO FAN	#2 X 2510 CMHXSP 6 mmAq 天吊型	3φX200VX50HZ X0.4kW	1	142	休憩室 MESS	防振ゴム付 Acp-6と連動
Fs-1a	シロッコファン SIRROCO FAN	#4 X 24400 CMHXSP 20 mmAq 両吸込・天吊型	3φX200VX50HZ X5.5kW	1	015	発電機室 GENERATOR ROOM	防振ゴム付 Fe-1aと連動
Fs-1b	シロッコファン SIRROCO FAN	#1½2 X 3210 CMHXSP 10 mmAq 両吸込・天吊型	3φX200VX60HZ X0.75kW	1	015	発電機室 GENERATOR ROOM	防振ゴム付 Fe-1bと連動
Fs-1c	シロッコファン SIRROCO FAN	#2 X 5080 CMHXSP 14 mmAq 両吸込・天吊型	3φX200 X50HZ X1.5 kW	1	015	発電機室 GENERATOR ROOM	防振ゴム付 冷凍機と連動
Fs-2	シロッコファン SIRROCO FAN	#3 X 8890 CMHXSP 35 mmAq 天吊型	3φX200VX50HZ X2.2kW	1	010	電気室 UPS ELECTRICAL ROOM	防振ゴム付、インバータ(別途) Fe-2と連動
Fs-3	シロッコファン SIRROCO FAN	#1 X 660 CMHXSP 30 mmAq 天吊型	3φX200VX50HZ X0.4kW	1	012	電気室 ELECTRICAL ROOM	防振ゴム付 Fe-3と連動
Fs-4	シロッコファン SIRROCO FAN	#1 X 990 CMHXSP 31 mmAq 天吊型	3φX200VX50HZ X0.4kW	1	021 事務室 NPMOD ASW ROOM 027 事務室 ASCOMM OFFICE 035 事務室 ADP OFFICE 039 事務室 ANALYSIS OFFICE 052 コンピュータ室 NPMOD COMPUTER RM		防振ゴム付 Fe-4と連動
Fs-6	シロッコファン SIRROCO FAN	#3 X 5660 CMHXSP 13 mmAq 天吊型	3φX200VX50HZ X0.75kW	1	117	無停電電源装置室 UPS ROOM	防振ゴム付、インバータ付(別途) Fe-10と連動
Fs-7	シロッコファン SIRROCO FAN	#2 X 1790 CMHXSP 13 mmAq 天吊型	3φX200VX50HZ X0.4 kW	3	119 事務室 TSC MAINTE. ROOM 123 事務室 ASCOMM MAINTE. ROOM 216 事務室 NRSD MAINTE. SUPPLY AREA		防振ゴム付 倉庫のFe-11と連動
Fs-8	圧力扇 PROPELLER FAN	1050φX 23000 CMHXSP 4 mmAq	3φX200VX50HZ X22kW	2	151	発電機室建物 GENERATOR BUILDING	電動シャッター付 発電機と連動
Fs-9	圧力扇 PROPELLER FAN	400φX 3620 CMHXSP 4 mmAq	3φX200VX50HZ X0.4kW	1	151	発電機室建物 GENERATOR BUILDING	電動シャッター付 Fw-2と連動

記号 SYMBOL	機器名 ITEM	仕様 DISCRIPTION	電気仕様 ELECTRICAL	数量 Q.T.Y.	室番 RM No.		備考 REMARKS
FR-1	軸流ファン AXIAL FAN	730φX 14900 CMHXSP 37 mmAq 天吊型	3φX200VX50HZ X3.7kW	1	008	機械室 CLEAN MECHANICALROOM	防振ゴム付 Acp-1と連動
FR-2	シロッコファン SIRROCO FAN	#4 X 11400 CMHXSP 31 mmAq 天吊型	3φX200VX50HZ X3.7kW	1	107	機械室 MECHANICAL ROOM	防振ゴム付 Acp-6と連動
FR-3	シロッコファン SIRROCO FAN	#5 X 17540 CMHXSP 38 mmAq 天吊型	3φX200VX50HZ X3.7kW	1	107	機械室 MECHANICAL ROOM	防振ゴム付 Acp-7と連動
FSM-1	排煙ファン	#5 X 23700 CMHXSP 206 mmAq	3φX200VX50HZ X 30kW	1	008	機械室 CLEAN MECHANICALROOM	
FSM-2	排煙ファン	#6 X 31200 CMHXSP 230 mmAq	3φX200VX50HZ X 37 kW	1	306	排煙機械室 MECHANICALROOM	
Fw-1	圧力扇 PROPELLER FAN	300φ X 390 CMHXSP 8 mmAq	1φX120VX50HZ X0.05 kW	1	106	細断機室 MULCHER ROOM	電動シャッター付
Fw-2	圧力扇 PROPELLER FAN	400φ X 3620 CMHXSP 3 mmAq	3φX200VX50HZ X0.4kW	1	151	発電機室建物 GENERATOR BUILDING	電動シャッター Fs-9と連動
Fw-3	圧力扇 PROPELLER FAN	300φ X 760 CMHXSP 4 mmAq	1φX120VX50HZ X0.05kW	1	303	エレベーター機械室 ELEVATOR MACHINE ROOM	電動シャッター
Fw-4	圧力扇 PROPELLER FAN	200φ X 200 CMHXSP 3 mmAq	1φX120VX50HZ X0.015kW	1	306	排煙機械室 MECHANICAL ROOM	電動シャッター
Fx-1	全熱交換型換気扇 HEAT EXCHANGE TYPE VENTILATOR	250φ X 660 CMHXSP 9 mmAq 天吊隠ぺい型	1φX120VX50HZ X0.45kW	1	203	事務室 NRSD OPS ROOM	ステンレス製セルフード、給排気グリル、操作SW 外部端子付
Fx-2	全熱交換型換気扇 HEAT EXCHANGE TYPE VENTILATOR	200φ X 300 CMHXSP 4 mmAq 天吊隠ぺい型	1φX120VX50HZ X0.134kW	2	233 事務室 SPINT COMM RM 105 コンピュータ室 MOCC CONTROL SYSTEMS ROOM		ステンレス製セルフード、給排気グリル、操作SW 外部端子付
Fc-1	天井扇 CEILING RECESSED VENTILATOR	100φ X 110 CMHXSP 10 mmAq	1φX120VX50HZ X0.024kW	1	109	倉庫 STORAGE	ステンレス製セルフード付 Acp-6と連動
Fc-2	天井扇 CEILING RECESSED VENTILATOR	100φ X 140 CMHXSP 12 mmAq	1φX120VX50HZ X0.033kW	1	116	倉庫 STORAGE	ステンレス製セルフード付 Acp-6と連動
Fe-16	ストレートシロッコファン SIRROCO FAN	200φ X 420 CMHXSP 15 mmAq	1φX120VX50HZ X0.065kW	2	126 女子便所 WOMEN'S TOILET 212 女子便所 WOMEN'S TOILET		ステンレス製セルフード付 Acp-6・7と連動
Fe-17	ストレートシロッコファン SIRROCO FAN	200φ X 600 CMHXSP 17 mmAq	1φX120VX50HZ X0.1kW	2	127 男子便所 MEN'S TOILET 213 男子便所 MEN'S TOILET		ステンレス製セルフード付 Acp-6・7と連動
Fc-5	天井扇 CEILING RECESSED VENTILATOR	150φ X 320 CMHXSP 6 mmAq	1φX120VX50HZ X0.042kW	1	137	物品倉庫 STORAGE ROOM	ステンレス製セルフード付 Acp-6と連動
Fc-6	天井扇 CEILING RECESSED VENTILATOR	150φ X 200 CMHXSP 4 mmAq	1φX120VX50HZ X0.0 5kW	2	145 男子 シャワー室 MEN'S SHOWER 146 女子 シャワー室 WOMEN'S SHOWERM		ステンレス製セルフード付
Fc-7	天井扇 CEILING RECESSED VENTILATOR	100φ X 30 CMHXSP 4 mmAq	1φX120VX50HZ X0.015kW	2	152 掃除具室 JANITOR'S CLOSET 243 掃除具室 JANITOR'S CLOSET		ステンレス製セルフード付 Acp-6・7と連動
Fc-8	天井扇 CEILING RECESSED VENTILATOR	150φ X 480 CMHXSP 7 mmAq	1φX120VX50HZ X0.074kW	1	118	倉庫 PEB STORE ROOM	ステンレス製セルフード付 Acp-6と連動
Fc-11	天井扇 CEILING RECESSED VENTILATOR	100φ X 140 CMHXSP 6 mmAq	1φX120VX50HZ X0.022kW	1	201	倉庫 STORAGE	ステンレス製セルフード付 Acp-7と連動
Fc-12	天井扇 CEILING RECESSED VENTILATOR	100φ X 110 CMHXSP 11 mmAq	1φX120VX50HZ X0.033kW	1	215	物品倉庫 STORAGE	ステンレス製セルフード付 Acp-7と連動
Fc-13	天井扇 CEILING RECESSED VENTILATOR	100φ X 120 CMHXSP 8 mmAq	1φX120VX50HZ X0.024kW	1	227	書庫 FILE ROOM	ステンレス製セルフード付 Acp-7と連動
Fc-14	天井扇 CEILING RECESSED VENTILATOR	150φ X 280 CMHXSP 11 mmAq	1φX120VX50HZ X0.074kW	1	232	書庫 FILE ROOM	ステンレス製セルフード付 Acp-7と連動
Fc-15	天井扇 CEILING RECESSED VENTILATOR	100φ X 90 CMHXSP 7 mmAq	1φX120VX50HZ X0.024kW	1	225	倉庫 STORAGE	ステンレス製セルフード付 Acp-7と連動

AS BUILT PLAN

CONTRACTOR Hibiya Sogo Setsubi Co., LTD.

A & E (SUPERVISION) Reihoku Setsubi Sekkei Co., LTD.

SUBMITTED BY M. Maruta DATE

DFABREPRESENTATIVE

PROJECT TITLE NO. NA-453

PROJECT TITLE Construction of Aviation Admin Facility (Mechanical)

DRAWING TITLE EQUIPMENT SCHEDULE (VENTILATING)

FACILITY NO BLDG 978 | SCALE S = NO SCALE | DISCIPLINE MECH | DWG SHEET NO. 51/74

SENDAI DFAB CONST. DIV.

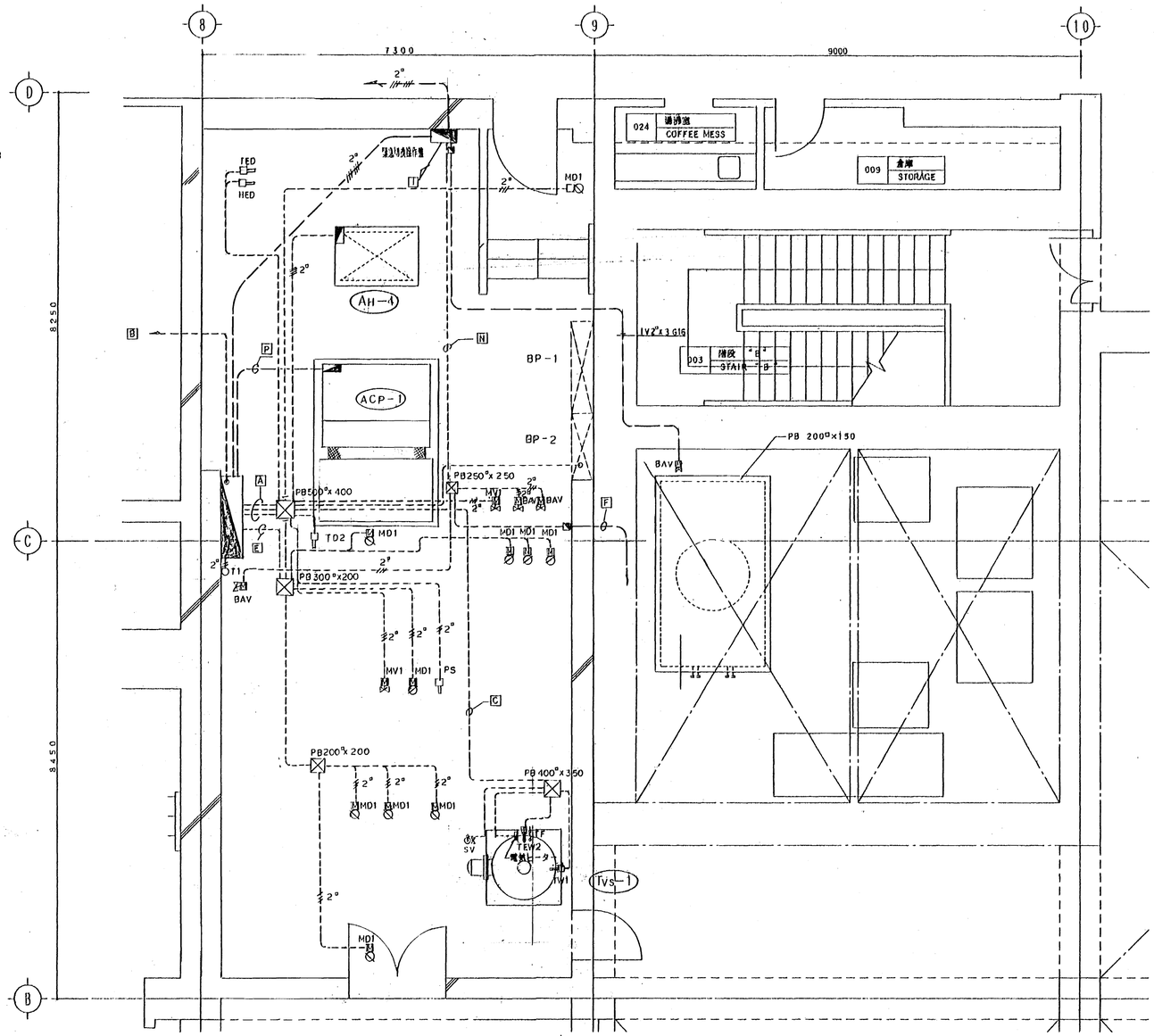

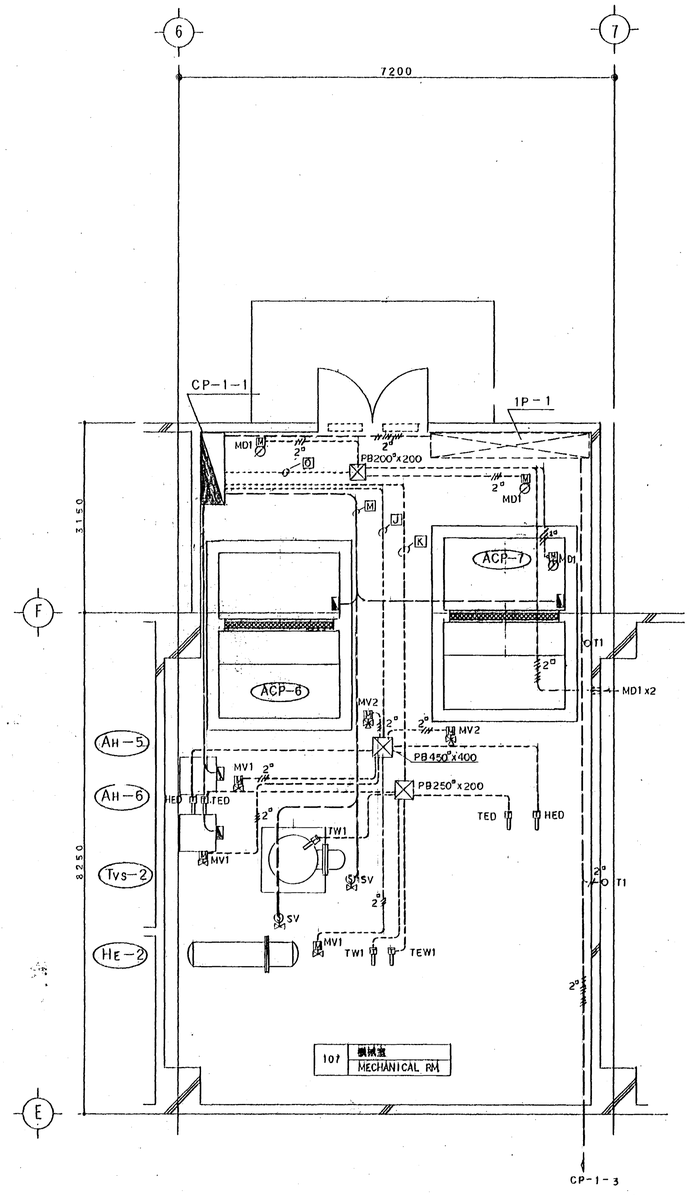

地階機械室詳細図（計装） S=1/50

[A]	IV2°x4 (E25)	AH-1	
	CVVS1.25□-3C (E25)	TED	
	CVVS1.25□-4C (E31)	HED	
	CVV31.25□-3C (E25)	TEW2	
	IV200°x3E22° (E75)	ヒーター (91.9KW)	
	IV2□x2 (E19)	TF	
[B]	IV2□x6 (E25)	SV, TW1	
	IV2□x10 (E31)	MV1x2, TD2, PS	
	IV2°x13 (E31)	BP-2	
	IV2°x13 (E31)	BP-2	
	IV2°x 4 (E25)	BP-2	
	IV 2°x 12 (E31)	MD1x4	
	IV2°x 2 (E19)	T1	
	IV2°x 2 (E19)	T1	
	IV200°x3E22□ (E75)	ヒーター (91.9 KW)	
	IV2□x2 (E19)	TF	
	IV2□x3 (E19)x5	MD1x5	
	IV2□x6 (E25)	SV, TW1, (TVS-1)	
	IV2□x9 (G28)	BAVx3	
[C]	IV2□x2 (E19)	SV	
	CVVS1.25□-2C (E19)	TW1	
[D]	CVV31.25□-3C (E25)	TEW1	
	IV2□x3 (E19)	MV2	
	IV2□x2 (E19)	SV	
	IV2□x4 (E19)	TW1	
[E]	IV2°x30 (E51)	MD x10	
[F]	IV2°x12 (G28)	BAV x4	
[G]	IV2□x15 (E39)	BAVx5	
	IV2□x3 (E19)	MV1	
	IV2□x9 (E31)	MDx3	
	IV2□x4 (E19)	TD2, PS	
[H]	IV2□x15 (E39)	BAVx5	
	IV2□x7 (E31)	MV1, TD2, PS	
	CVV31.25□-3C (E25)	TED	
	CVVS1.25□-4C (E25)	HED	
	IV2□x9 (E31)	MDx2, MV1	
	IV2□x9 (E31)	MD1x3	
	IV2□x2 (E19)	T1	

1階機械室詳細図（計装） S=1/50

[J]	IV2□x8	SVx2, PU	
	MVV30.75□-5C (E31)	SP	
	CVVS1.25□-4Cx2 (E31)	HEDx2,	
	IV2°x15 (E39)	MV1x3, MV2x2	
[K]	IV2□x6 (E25)	MD2x2	
	IV2□x2 (E19)	T1	
	IV2□x6 (E25)	SV, TW1	
	IV2□x6 (E25)	SV, TW1	
	IV2□x6 (E25)	MV2x2	
	IV2□x6 (E25)	MD1x2	
	IV2□x9 (E31)	MV1x3	
	IV2□x10 (E31)	SS, INTx5	
[M]	CVVS1.25□-3Cx2	TEDx2	
	CVVS1.25 - 2C x2 (E39)	TW1x2	
	CVVS1.25□-3C	TEW1	
[L]	IV2□x2 (E19)		
	IV2□x6 (E25)	TW1	
	IV2□x6 (E25)	MD1x2	
	IV2□x9 (E31)	MV1x3	
	IV2□x6 (E25)	MV2x2	
	IV2□x9 (E31)	SS, INTx5	
[M]	CVVS1.25□-3C (E25)	TEW1	
	IV2□x6 (E25)	SV, TW1	
	IV2□x2 (E19)	T1	
	IV2□x3 (E19)	MD1	
	IV2□x6 (E25)	SV, TW1	
	IV2□x3 (E19)	MD1	
	IV2□x6 (E25)	MV2x2	
	IV2□x9 (E31)	MV1x3	
	IV2□x10 (E31)	SS, INTx5	
[N]	IV2 x2 (E19) x2	SV x 2	
	IV2□x9 (E31)	ACP-6増設, INT	
	IV2□x9 (E31)	ACP-7増設, INT	
	IV2□x21 (E51)	BAV x7	
[O]	IV2□x15 (E39)	MD1 x5	
[P]	IV2°x13 (E39)	ACP-1	

特記なき配管記線は以下による。

2°	IV2□x2	(E19)	隠蔽
3°	IV2□x3	(E19)	隠蔽
4°	IV2□x4	(E19)	隠蔽
2°	IV2□x6	(E25)	隠蔽
3°	IV2□x8	(E25)	隠蔽
4°	IV2□x2	(E19)	露出
5°	IV2□x3	(E19)	露出
6°	IV2□x4	(E19)	露出
2°	IV2°x2	(E19)	冷媒
2°	IV2°x5	(E25)	冷温水

凡例	
TW1	挿入形サーモスタット
TED	挿入形サーモスタット
HED	挿入形ヒューミディスタット
SV	電磁弁
TV	温度調整弁
MV1	電動二方弁
BAV	電動バタフライ弁
MV2	電動三方弁
MD	電動ダンパー
	プルボックス（寸法は特記による）
	自動制御盤

AS BUILT PLAN

CONTRACTOR: Hibiya Sogo Setsubi Co., LTD.

A & E (SUPERVISION): Reihoku Setsubi Sekkei Co., LTD.

SUBMITTED BY: DFABREPRESENTATIVE — DATE

PROJECT TITLE NO. NA-453

PROJECT TITLE: Construction of Aviation Admin Facility (Mechanical)

DRAWING TITLE: BASEMENT & FIRST FLOOR MECH. ROOM PARTIAL PLAN (CONTROL)

FACILITY NO: BLDG 978

SCALE: S = 1/50

DISCIPLINE: MECH

DWG SHEET NO.: 59/74

SENDAI DFAB CONST. DIV.

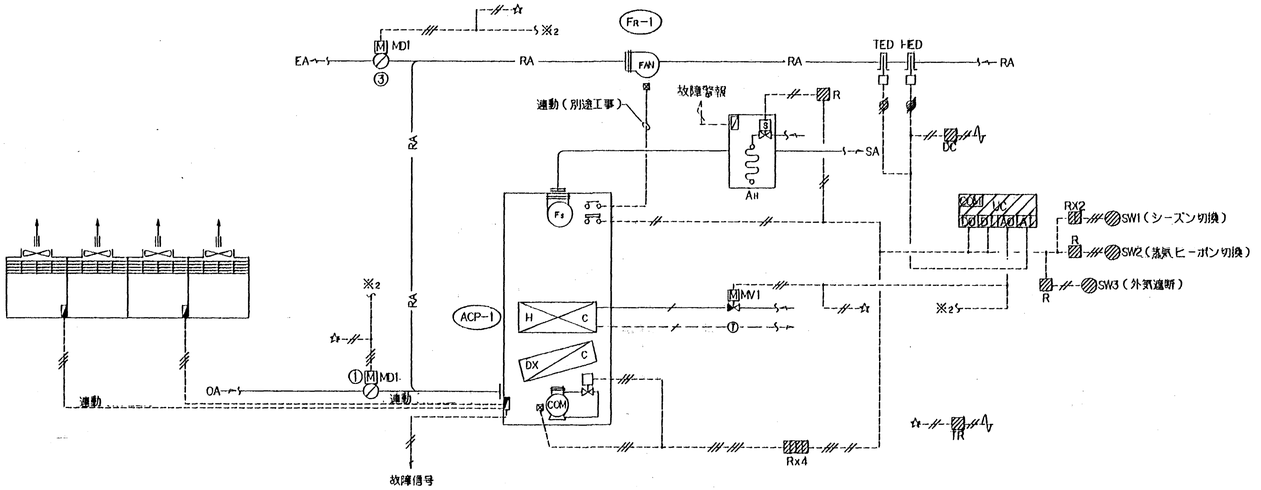

注意　1．ACPのファンの残留運転回路は、ACP 付属とする。

ACP-1空調機制御図	S=NON
ACP-1 CONTROL SYSTEM	

（1SET）

地階一般室系統

動作説明

1．シーズン切換は、切換スイッチ（SW1）により行う。
2．暖房時、蒸気がヒートポンプかの切換は、切換スイッチ（SW2）で行う。
3．平常時の制御（冬期蒸気・夏期直膨）
　1). 温度制御
　　o 冬期は、還気温度（TED）により、蒸気2方弁(MV)の比例制御を行う。
　　o 夏期は、還気温度（TED）により、コンプレッサのON/OFF及び、容量(ON/OFF)制御を行う。
　2). 湿度制御
　　還気湿度（HED）により、加湿器のON/OFF制御を行う。パッケージのファン停止時はOFFとする。
　3). ウォーミングアップ制御
　　夏期または冬期において、パッケージ起動時、外気ダンパ MD2① 及排気ダンパ MD2③ を全開にして、ウォーミングアップ運転を行う。尚、中間期はウォーミングアップ制御は行わない。
4．非常時の制御（冬期ヒーボン　　、夏期直膨）
　1). 温度制御
　　o 冬期は、還気温度（TED）により、コンプレッサのON/OFF及び、容量制御を行う。
　　o 夏期 … 平常時と同じとする。
　2). 湿度制御 … 平常時と同じとする。
　3). ウォーミングアップ … 平常時と同じとする。
5．還気ファン（FR-1）は、パッケージ空調機（ACP-1）と連動運転とする。
6．パッケージ空調機（ACP-1）の故障の移報出力（ACP本体付属）を行う。
7．コンピューターエアコン故障時に、ACP-1 をバックアップとして転用する。
　その時、バイパスダクトのＶＤを手動切換し、ACP-1 の制御盤を遠運転する。
8．便所系統換気扇 Fe-5は ACP-1 と連動する。

機器、MD動作表

○：運転（全開）　×：停止（全閉）

機器 / 運転モード	機器 ACPファン	機器 還気ファン	MD開度 ①(OA)	MD開度	MD開度 ③(EA)	CDX	CH		備考
平常時の停止時	×	×	×		×	×	×		
夏期、冬期ウォーミングアップ	○	○	×		×	夏○ 冬×	夏× 冬○		
夏期、冬期ウォーミングアップ後	○	○	○		○	夏○ 冬×	夏× 冬○		
非常時の運転時	○	○	○		○	夏○ 冬○	夏× 冬×		
非常時の停止時	×	×	×		×	×	×		

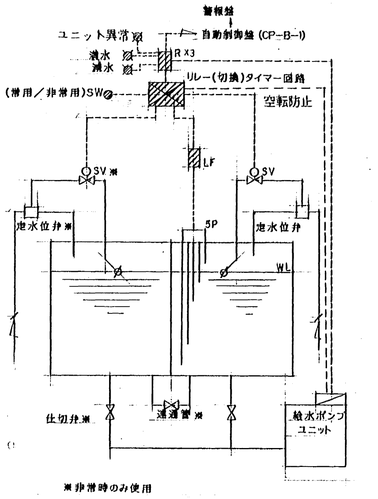

※非常時のみ使用

受水槽制御図	S=NON
WATER STRAGE TANK CONTROL SYSTEM	

動作説明

1．電極棒による満・減水監視及び補給水弁開閉制御を行い、ボールタップは電磁弁故障時の為の予備とする。
　減水警報により給水ポンプを強制停止とする。
2．警報出力（満水・減水）は自動制御盤(CP-B-1)に出力し、警報盤　　に移報する。
3．非常時切換制御
　通常は受水槽片側のみ使用し、非常時は緊急切換操作盤に設けられた切替スイッチにより、全容量を使用するものとする。

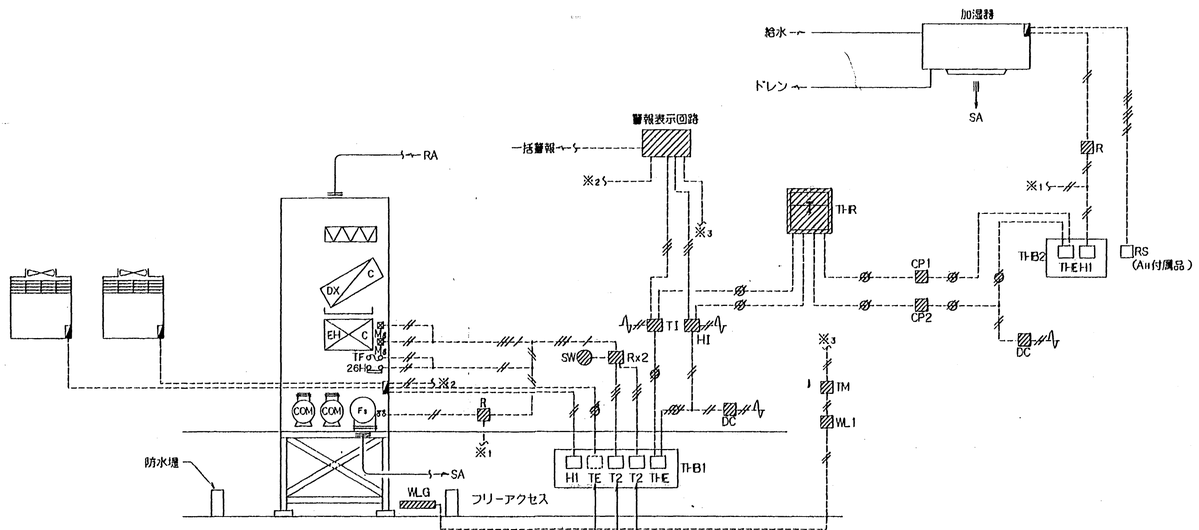

注意　1．ACPのファンの残留運転回路は、ACP 附属とする。
　　2．電気ヒータ用 Ms 及び過熱防止機器は、ACP 付属とする。
　　3．コンプレッサーの片肺運転可能な機種とし手動切換にて行う。
　　※ＡＣＰ－４は電気ヒーターなし

（断続運転）

ACP-2,3,4　空調機制御図	S=NON
ACP-2,3,4　CONTROL SYSTEM	

（3SETS）

地階コンピュータ室用 RM. 027，035，039

動作説明

1．温度制御
　1). フリーアクセス内の温度検出器（TE）の信号により、コンプレッサの容量制御を行う。（ＡＣＰ附属機能）
　2). フリーアクセス内のサーモスタット（T2）により、電気ヒータのON/OFF（２段）制御を行う。
　　この制御は、冬期においてコンピュータが停止時には、切替スイッチ（SW）により、暖房用サーモスタット（T2）に切り替えて行う。
　　尚、冬期のコンピュータ停止時は、ACP の温度設定も変更して電気ヒーター（CEH）にて暖房運転する。
2．湿度制御
　1). 除湿制御
　　フリーアクセス内のヒューミディスタット（H1）の信号により、除湿(ON/OFF)制御を行う。
　2). 加湿制御
　　室内ヒューミディスタット（H1）の信号により、加湿器のON/OFF制御を行う。
　　加湿器は、パッケージ停止時はインターロックによりOFFとする。
3．温・湿度表示、上下限監視及び記録
　1). フリーアクセス内の温湿度をデジタル指示計（自動制御盤）に表示する。また、上下限警報表示も行う。
　2). フリーアクセス内の温湿度及び室内の温湿度を打点式記録計にて記録する。
4．漏水警報表示
　　フリーアクセス内の漏水警報を自動制御盤に表示する。
5．パッケージの故障（一括）を自動制御盤に表示する。
6．一括警報の移報出力
　　各警報を一括警報にして出力する。

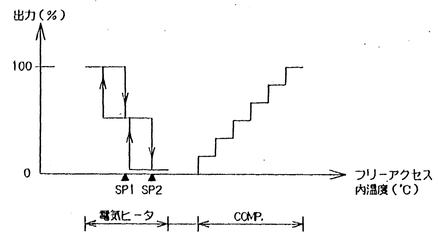

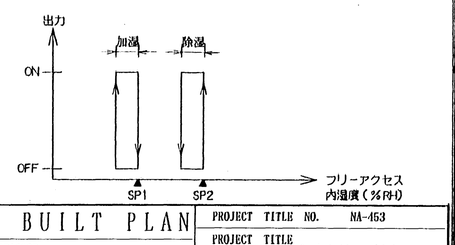

AS BUILT PLAN	PROJECT TITLE NO. NA-453	
CONTRACTOR Hibiya Sogo Setsubi Co., LTD.	PROJECT TITLE Construction of Aviation Admin Facility (Mechanical)	
A & E (SUPERVISION) Reiboku Setsubi Sekkei Co., LTD.	DRAWING TITLE	
SUBMITTED BY DFABREPRESENTATIVE Y. Maruko	DATE	AUTOMATIC CONTROL SYSTEM (CONTROL) PART 1
FACILITY NO BLDG 978	SCALE S = NO SCALE	DISCIPLINE MECH / DWG SHEET NO. 60/74
SENDAI DFAB CONST. DIV.		